FOR CAR USE ONLY/NUR FÜR AUTOMOBIL GEBRAUCH/POUR APPLICATION AUTOMOBILE UNIQUEMENT/PARA USO EN AUTOMÓVILES/SOLO PER L'UTILIZZO IN AUTOMOBILE/ENDAST FÖR BILBRUK/ALLEEN VOOR GEBRUIK IN DE AUTO/ ТОЛЬКО ДЛЯ ИСПОЛЬЗОВАНИЯ В АВТОМОБИЛЯХ/DO UŻYCIA TYLKO W SAMOCHODZIE/ΓΙΑ ΧΡΗΣΗ ΜΟΝΟ ΣΕ ΑΥΤΟΚΙΝΗΤΟ

EN DE FR ES IT SE NL RU PL GR

CD/DAB RECEIVER WITH ADVANCED BLUETOOTH

CDE-136BT

- OWNER'S MANUAL
  Please read before using this equipment.
- BEDIENUNGSANLEITUNG
  Lesen Sie diese Bedienungsanleitung bitte vor Gebrauch des Gerätes.
- MODE D'EMPLOI
  Veuillez lire avant d'utiliser cet appareil.
- MANUAL DE OPERACIÓN
  Léalo antes de utilizar este equipo.
- ISTRUZIONI PER L'USO
  Si prega di leggere prima di utilizzare il attrezzatura.
- ANVÄNDARHANDLEDNING
  Innan du använder utrustningen bör du läsa igenom denna användarhandledning.
- GEBRUIKERSHANDLEIDING
  Lees deze aanwijzingen aandachtig alvorens dit toestel te gebruiken.
- РУКОВОДСТВО ПО ЭКСПЛУАТАЦИИ
  Прочтите настоящее руководство перед началом использования оборудования.
- INSTRUKCJA OBSŁUGI
  Prosimy zapoznać się z tą instrukcją przed przystąpieniem do użytkowania urządzenia.
- ΕΓΧΕΙΡΙΔΙΟ ΧΡΗΣΤΗ
  Παρακαλούμε διαβάστε το πριν χρησιμοποιήσετε τη συσκευή.

ALPINE ELECTRONICS MARKETING, INC.
1-7, Yukigaya-Otsukamachi, Ota-ku,
Tokyo 145-0067, JAPAN
Phone: 03-5499-4531

ALPINE ELECTRONICS OF AMERICA, INC.
19145 Gramercy Place, Torrance,
California 90501, U.S.A.
Phone 1-800-ALPINE-1 (1-800-257-4631)

ALPINE ELECTRONICS OF CANADA, INC.
777 Supertest Road, Toronto,
Ontario M3J 2M9, Canada
Phone 1-800-ALPINE-1 (1-800-257-4631)

ALPINE ELECTRONICS OF AUSTRALIA PTY. LTD.
161-165 Princes Highway, Hallam
Victoria 3803, Australia
Phone 03-8787-1200

ALPINE ELECTRONICS GmbH
Wilhelm-Wagenfeld-Str. 1-3, 80807 München, Germany
Phone 089-32 42 640

ALPINE ELECTRONICS OF U.K. LTD.
Alpine House
Fletchamstead Highway, Coventry CV4 9TW, U.K.
Phone 0870-33 33 763

ALPINE ELECTRONICS FRANCE S.A.R.L.
(RCS PONTOISE B 338 101 280)
98, Rue de la Belle Etoile, Z.I. Paris Nord II,
B.P. 50016, 95945 Roissy Charles de Gaulle
Cedex, France
Phone 01-48638989

ALPINE ITALIA S.p.A.
Viale C. Colombo 8, 20090 Trezzano
Sul Naviglio (MI), Italy
Phone 02-484781

ALPINE ELECTRONICS DE ESPAÑA, S.A.
Portal de Gamarra 36, Pabellón, 32
01013 Vitoria (Alava)-APDO 133, Spain
Phone 945-283588

ALPINE ELECTRONICS (BENELUX) GmbH
Leuvensesteenweg 510-B6,
1930 Zaventem, Belgium
Phone 02-725-13 15

Designed by ALPINE Japan
68-21627Z09-A

Manual de instrucciones

ADVERTENCIA

ADVERTENCIA **6**
PRUDENCIA **6**
PRECAUCIONES **6**

Primeros pasos

Lista de accesorios 9
Conexión y desconexión de la alimentación 9
Selección de fuente 9
Extracción y fijación del panel frontal 9
Extracción 9
Fijación 9
Puesta en funcionamiento inicial del sistema 10
Ajuste del volumen 10
Ajuste de la hora 10

Radio

Funcionamiento de la radio 11
Almacenamiento manual de emisoras presintonizadas 11
Almacenamiento automático de emisoras presintonizadas 11
Acceso a las emisoras memorizadas 11
Función de búsqueda por frecuencia 11

RDS

Activación/desactivación (ON/OFF) de AF (frecuencias alternativas) 12
Recepción de emisoras de RDS regionales (locales) 12
Ajuste de PI SEEK 12
Configuración de la hora con ajuste automático 13
Función de búsqueda por tipo de programa (PTY) 13
Recepción de información sobre el tráfico 13
Visualización de radiotexto 13

DAB/DAB+/DMB

Escuchar DAB/DAB+/DMB 14
Almacenamiento manual de servicios en botones de memorización 14
Almacenamiento automático de conjuntos/servicios en botones de memorización 14
Acceso al conjunto almacenado 14
Acceso a los servicios memorizados 15
Función de búsqueda de servicios 15
Función de búsqueda por tipo de programa (PTY) 15
Acerca de DAB/DAB+/DMB 15

CD/MP3/WMA/AAC

Reproducción 16
Repetición de reproducción 16
M.I.X. (Reproducción aleatoria) 16
Búsqueda de texto de CD 16
Búsqueda de nombre de carpeta/archivo (relacionados con MP3/WMA/AAC) 17
Modo de búsqueda de nombre de carpeta 17
Modo de búsqueda de nombre de archivo 17
Acerca de MP3/WMA/AAC 17
Terminología 18

Ajuste de sonido

Ajuste de nivel del subwoofer/Nivel de graves/Nivel de medios/Nivel de agudos/Balance (entre los altavoces derechos e izquierdos)/Fader (entre los altavoces delanteros y traseros)/Sonoridad/Defeat 19
Configuración de audio 19
Preajustes del ecualizador (F-EQ) 19
Activación/desactivación de sonoridad 20
Ajuste de la curva del ecualizador paramétrico (3BAND EQ) 20
Ajuste del control de graves 20
Control del nivel de medios 20
Ajuste del control de agudos 20
Ajuste del nivel de volumen de la fuente 21
Ajuste del filtro paso alto 21
Activación/desactivación (ON/OFF) del subwoofer 21
Ajuste del filtro paso bajo 21
Ajuste de la fase del subwoofer 21
Ajuste del sistema de subwoofer 21
Dispositivo externo 21
Conexión a un amplificador externo (POWER IC) 21

Otras funciones

Visualización de texto 22
Acerca del visualizador 23
Acerca de “Texto” 23
Utilización del terminal de entrada AUX delantero 23
Configuración del menú de opciones 24

SETUP

Configuración 25
Configuración General 25
Configuración del idioma (CYRILLIC) 25
Configuración del modo AUX SETUP 26
Configuración del modo AUX NAME 26
Reproducción de datos MP3/WMA/AAC (PLAY MODE) 26
Demostración 26
Configuración de Display 26
Cambio del color de iluminación 26
Control de atenuación 26
Ajuste del desplazamiento (SCROLLTYPE) 26
Configuración del sintonizador 27
Recepción de información meteorológica 27
Recepción de información deportiva 27
Ajuste de la pantalla DAB/DAB+/DMB (D DISPLAY) 27
Activación/desactivación (ON/OFF) de la FM (FM SWITCH) 27
Activación/desactivación (ON/OFF) de la antena DAB (DAB ANT) 27
Ajuste de la recepción PTY31 (emisión de emergencia) 27
Prioridad noticias 28
Ajuste de iPod/iPhone 28
Configuración del modo de búsqueda de iPod/iPhone 28

Funcionamiento de BLUETOOTH

Configuración previa a la utilización 28
Acerca de BLUETOOTH 28
Antes de utilizar la función BLUETOOTH 28
Conexión de un dispositivo compatible con BLUETOOTH (emparejamiento) 29
Emparejamiento de un dispositivo compatible con BLUETOOTH con SSP (Secure Simple Pairing, Emparejamiento sencillo seguro) 29
Emparejamiento de un dispositivo compatible con BLUETOOTH sin SSP (Secure Simple Pairing, Emparejamiento sencillo seguro) 29
Configuración BLUETOOTH 29
Configuración de la conexión BLUETOOTH (BT IN) 29
Configuración del teléfono manos libres (HFP) 30
Configuración de BLUETOOTH Audio (AUDIO) 30
Ajuste del dispositivo BLUETOOTH 30
Configuración del modo visible 30
Emparejamiento de un dispositivo BLUETOOTH desde la unidad 30
Ajuste de la calidad del sonido BLUETOOTH 30
Ajuste del nivel de volumen (VOL LV ADJ) 30
Configuración automática del sonido (AUTO SET) 31
Activación y desactivación (ON/OFF) de la pantalla de información de llamada/indicador de mensaje de texto 31
Activación/desactivación (ON/OFF) del indicador de mensaje de texto (MSG ALERT) 31
Activación y desactivación (ON/OFF) de la pantalla de información de llamada (CALLER ID) 31
Activación y desactivación (ON/OFF) de la actualización automática de la agenda del teléfono 31
Configuración del idioma del menú BLUETOOTH 31
Cambio del orden de la lista de la agenda del teléfono 31
Configuración de recepción automática de llamadas entrantes (Auto Answer) 31
Visualización del nombre del proveedor de servicios de telefonía 32
Selección del altavoz de salida 32
Visualización de la versión del firmware 32
Actualización del firmware 32
Control del teléfono manos libres 32
Acerca del teléfono manos libres 32
Atender una llamada 32
Colgar el teléfono 32
Realizar una llamada 32
Operación de marcación por voz 33
Rellamada de un número del historial de llamadas salientes 33
Rellamada de un número del historial de llamadas entrantes 33
Rellamada de un número del historial de llamadas entrantes perdidas 33
Rellamada de un número de la agenda del teléfono 33
Función de búsqueda alfabética en la agenda 34

Función de llamada en espera 34
Número de memorización en la agenda (marcación abreviada) 34
Marcación del número de memorización 34
Ajuste del volumen al recibir una llamada 34
Silenciamiento rápido de la entrada del micrófono (Voice Mute) 35
Conmutación de audio de llamada 35
Funcionamiento de BLUETOOTH Audio 35
Recuperación del modo BLUETOOTH Audio 35
Seleccionar una canción 35
Pausa 35

Memoria USB (opcional)

Reproducción de archivos MP3/WMA/AAC desde la memoria USB (opcional) 36
Acerca de los archivos MP3/WMA/AAC de la memoria USB 36

iPod/iPhone (opcional)

Conexión de un iPod/iPhone 36
Configuración del control del iPod 37
Reproducción 37
Búsqueda de la canción que desea escuchar 37
Función de búsqueda alfabética 38
Función de búsqueda directa 38
Seleccionar Lista de reproducción/Artista/Álbum/Género/Compositor 38
Reproducción aleatoria Shuffle (M.I.X.) 39
Repetición de reproducción 39

Información

En caso de dificultad 39
Cuestiones básicas 39
Radio 39
CD 40
MP3/WMA/AAC 40
Audio 40
iPod 40
Indicaciones para el reproductor de CD 40
Indicaciones para memorias USB 40
Indicaciones para el modo iPod 41
Modo BLUETOOTH 41
Especificaciones 42

Instalación y conexiones

ADVERTENCIA 43
PRUDENCIA 43
PRECAUCIONES 43
Instalación 44
Retirada 45
Conexión de la memoria USB 45
Conexión de la memoria USB 45
Extracción de la memoria USB 46
Conexión de iPod/iPhone 46
Montaje del micrófono 46
Conexiones 47

Manual de instrucciones

ADVERTENCIA

⚠ ADVERTENCIA

Este símbolo indica que las instrucciones son importantes. De no tenerse en cuenta, podrían ocasionarse heridas graves o muerte.

NO REALICE NINGUNA OPERACIÓN QUE PUEDA DISTRAER SU ATENCIÓN Y COMPROMETER LA SEGURIDAD DURANTE LA CONDUCCIÓN DEL VEHÍCULO.

Las operaciones que requieren su atención durante más tiempo sólo deben realizarse después de detener completamente el vehículo. Estacione el vehículo en un lugar seguro antes de realizar dichas operaciones. De lo contrario, podría ocasionar un accidente.

MANTENGA EL VOLUMEN A UN NIVEL QUE NO LE IMPIDA ESCUCHAR LOS SONIDOS DEL EXTERIOR MIENTRAS CONDUCE.

Los niveles de volumen demasiado altos que reducen la percepción de otros sonidos como las sirenas de emergencia o posibles señales acústicas de advertencia en carretera (cruces de trenes, etc.) podrían ser peligrosos y provocar un accidente. LOS NIVELES DE VOLUMEN ALTOS EN EL VEHÍCULO TAMBIÉN PUEDEN DAÑAR EL SISTEMA AUDITIVO DE LOS PASAJEROS.

NO DESMONTE NI ALTERE LA UNIDAD.

Si lo hace, podrá ocasionar un accidente, un incendio o una descarga eléctrica.

UTILICE LA UNIDAD SOLAMENTE EN VEHÍCULOS QUE TENGAN 12 VOLTIOS CON NEGATIVO A MASA.

(Consulte a su distribuidor en caso de duda.) De no ser así, podría ocasionar un incendio, etc.

MANTENGA LOS OBJETOS PEQUEÑOS, COMO LAS PILAS, FUERA DEL ALCANCE DE LOS NIÑOS.

La ingestión de estos objetos puede provocar lesiones graves. Si esto ocurre, consulte con un médico inmediatamente.

UTILICE EL AMPERAJE CORRECTO CUANDO CAMBIE FUSIBLES.

De lo contrario, puede producirse un incendio o una descarga eléctrica.

NO OBSTRUYA LOS ORIFICIOS DE VENTILACIÓN O LOS PANELES DEL RADIADOR.

Si los bloquea, el calor podría acumularse en el interior y producir un incendio.

UTILICE ESTE PRODUCTO CON APLICACIONES MÓVILES DE 12 V.

Si se emplea para otra aplicación distinta de la prevista, podría producirse un incendio, una descarga eléctrica u otras lesiones.

NO INTRODUZCA LAS MANOS, LOS DEDOS NI OTROS OBJETOS EXTRAÑOS EN LAS RANURAS DE INSERCIÓN O EN LAS ABERTURAS.

Si lo hiciera, podría sufrir heridas u ocasionar daños al equipo.

⚠ PRUDENCIA

Este símbolo indica que las instrucciones son importantes. De no tenerse en cuenta, podrían ocasionarse heridas graves o daños materiales.

DEJE DE USAR LA UNIDAD INMEDIATAMENTE SI APARECE ALGÚN PROBLEMA.

Su uso en estas condiciones podría ocasionar lesiones personales o daños al producto. Lleve la unidad a un distribuidor Alpine autorizado o al Centro de servicio Alpine más próximo para repararla.

⚠ PRECAUCIONES

Limpieza del producto

Limpie el producto periódicamente con un paño suave y seco. Para limpiar las manchas más difíciles, humedezca el paño únicamente con agua. Cualquier otro líquido puede disolver la pintura o deteriorar el plástico.

Temperatura

Cerciórese de que la temperatura del interior del vehículo esté entre +60°C y −10°C antes de conectar la alimentación de la unidad.

Condensación de humedad

Usted puede oír fluctuaciones en el sonido de reproducción de un disco compacto debido a la condensación de humedad. Cuando suceda esto, extraiga el disco del reproductor y espere aproximadamente una hora hasta que se evapore la humedad.

Disco dañado

No intente reproducir discos rayados, alabeados o dañados. La reproducción de un disco en malas condiciones podría dañar el mecanismo de reproducción.

Mantenimiento

Si tiene problemas, no intente reparar la unidad por sí mismo. Devuélvala a su proveedor Alpine o a la estación de servicio Alpine para que se la reparen.

No intente realizar nunca lo siguiente

No sujete ni tire del disco mientras esté insertándose en el reproductor mediante el mecanismo de carga automática.
No intente insertar un disco en el reproductor mientras la alimentación del mismo esté desconectada.

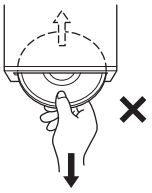

Inserción de los discos

Su reproductor solamente aceptará un disco cada vez para reproducción. No intente cargar más de un disco.
Cerciórese de que la cara de la etiqueta esté hacia arriba cuando inserte el disco. Si inserta un disco incorrectamente, el reproductor mostrará el mensaje “ERROR”. Si “ERROR” continúa mostrándose incluso después de insertar el disco correctamente, presione el botón **RESET** con un objeto puntiagudo, como un bolígrafo.
La reproducción de un disco al conducir por una carretera muy accidentada puede resultar en saltos del sonido, pero el disco no se rayará ni se dañará el reproductor.

Discos nuevos

Para evitar el atasco del CD, aparece “ERROR” si se insertan discos con superficies irregulares o no se insertan correctamente. Cuando se expulse un disco nuevo inmediatamente después de la carga inicial, utilice un dedo para comprobar los bordes del orificio central y de la periferia. Si nota abultamientos o irregularidades, es posible que el disco no pueda cargarse apropiadamente. Para eliminar los abultamientos, frote el borde interior del orificio central y de la periferia con un bolígrafo u otro objeto similar, y después inserte de nuevo el disco.

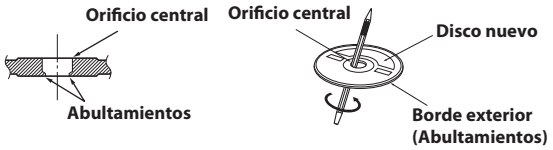

Discos de forma irregular

Asegúrese de utilizar solamente discos de forma redonda en esta unidad y nunca utilice ningún otro disco de forma especial.
El uso de discos de forma especial podría causar daños al mecanismo.

Lugar de instalación

Asegúrese de que esta unidad no se instala en una ubicación sujeta a:

- Luz solar directa ni calor
- Gran humedad y agua
- Polvo excesivo
- Vibraciones excesivas

Manejo correcto

No deje caer el disco mientras lo maneja. Agarre el disco de forma que no queden huellas dactilares sobre la superficie. No adhiera cinta, papel ni etiquetas adhesivas en el disco. No escriba en éste.

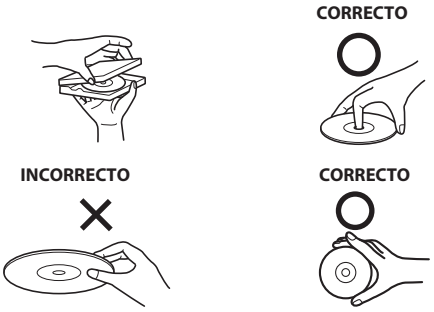

Limpieza de los discos

Las huellas dactilares, el polvo o la suciedad de la superficie de los discos podría hacer que el reproductor saltase las pistas. Para la limpieza rutinaria, frote la superficie de reproducción con un paño suave y limpio del centro hacia los bordes. Si la superficie está muy manchada, humedezca un paño suave y limpio en una solución de detergente neutro y frote el disco.

Accesorios para discos

En el mercado hay disponibles diversos accesorios para proteger la superficie del disco y mejorar la calidad del sonido. Sin embargo, la mayoría de accesorios influirá en el grosor y/o el diámetro de dichos discos. La utilización de tales accesorios podría cambiar las especificaciones estándar de los discos y provocar problemas de funcionamiento. No se recomienda utilizar estos accesorios al reproducir discos en reproductores de discos compactos Alpine.

Manipulación de discos compactos (CD/CD-R/CD-RW)

- No toque la superficie.
- No exponga el disco a la luz solar directa.
- No adhiera etiquetas ni adhesivos.
- Limpie el disco cuando tenga polvo.
- Asegúrese de que no existen abultamientos en los bordes del disco.
- No utilice accesorios para discos disponibles en el mercado.

No deje el disco en el automóvil o en la unidad durante mucho tiempo. No exponga nunca el disco a la luz solar directa. El calor y la humedad pueden dañar el CD y puede que no sea posible reproducirlo de nuevo.

Para clientes que utilicen CD-R/CD-RW

- Si no se puede reproducir un CD-R/CD-RW, asegúrese de que se cerró (finalizó) la última sesión de grabación.
- Finalice el CD-R/CD-RW si es necesario y vuelva a intentar reproducirlo.

Acerca de los soportes que se pueden reproducir

Utilice únicamente discos compactos cuya cara de la etiqueta muestre debajo las marcas del logotipo del CD.

Si utiliza discos compactos sin especificar, no es posible garantizar un funcionamiento correcto.
Puede reproducir discos CD-R (CD-Recordable)/CD-RW (CD-ReWritable) que se hayan grabado únicamente en dispositivos de audio.
También es posible reproducir discos CD-R/CD-RW que contengan archivos de audio de formato MP3.

- Algunos de los siguientes discos compactos pueden no reproducirse en esta unidad:
  Discos defectuosos, discos con huellas dactilares, discos expuestos a la luz del sol o a temperaturas extremas (por ejemplo, discos que se hayan dejado dentro del coche o dentro de la unidad), discos grabados en condiciones inestables, discos con errores de grabación o en los que se haya intentado regrabar, discos protegidos contra copia que no se ajusten a los estándares de CD de audio.
- Utilice discos con archivos MP3 cuyo formato sea compatible con esta unidad. Para obtener más información, consulte “Acerca de MP3/WMA/AAC” en la página 17.
- Los datos de solo lectura (ROM) presentes en un disco que no sean archivos de audio no producirán sonido al ser reproducidos.

Manipulación de la memoria USB

⚠ PRUDENCIA

Alpine no se responsabiliza de los datos perdidos incluso si éstos se pierden durante el uso del producto.

- Para evitar averías o daños, tenga en cuenta lo siguiente.
  Lea detenidamente el Manual de operación de la memoria USB.
  No toque los terminales con las manos ni con objetos metálicos.
  No someta la memoria USB a golpes fuertes.
  No doble, tire, desmonte, modifique ni sumerja en agua la memoria USB.
- Evite utilizar la unidad o guardarla en los lugares siguientes:
  En cualquier lugar del vehículo que esté expuesto a la luz solar directa o sometido a altas temperaturas.
  En cualquier lugar sometido a mucha humedad o próximo a sustancias corrosivas.
- Coloque la memoria USB en un lugar en el que la acción del conductor no se vea afectada.
- Es posible que la memoria USB no funcione correctamente a temperaturas demasiado altas o bajas.
- La memoria Flash USB solo admite 512 o 2.048 bytes por sector.
- Utilice solamente memorias USB certificadas. Tenga en cuenta que incluso las memorias USB certificadas pueden no funcionar correctamente según el estado en que se encuentren.
- No es posible garantizar la funcionalidad de la memoria USB. Utilice la memoria USB según las condiciones del contrato.
- En función de la configuración del tipo de memoria USB, el estado en que se encuentre o el software de codificación, es posible que la unidad no reproduzca el contenido correctamente.
- No es posible reproducir archivos protegidos frente a copias (con protección de copyright).
- La memoria USB puede tardar unos segundos en iniciar la reproducción. Si la llave de memoria USB contiene archivos especiales que no sean de audio, el tiempo que transcurre hasta la reproducción o los resultados de búsqueda es bastante mayor.
- La unidad puede reproducir archivos con extensiones “mp3”, “wma” o “m4a”.
- No agregue estas extensiones a archivos que no contengan datos de audio. Los datos de no audio no se reconocerán. La reproducción resultante puede emitir ruidos que podrían averiar los altavoces y los amplificadores.
- Se recomienda hacer copias de seguridad de los datos importantes en un ordenador personal.
- No extraiga el dispositivo USB mientras la reproducción esté en curso. Cambie la fuente (SOURCE) a cualquier opción que no sea USB y, a continuación, extraiga el dispositivo USB para evitar que la memoria se dañe.

- *iPhone, iPod, iPod classic, iPod nano e iPod touch son marcas comerciales de Apple Inc., registradas en los Estados Unidos y en otros países.*
- *“Made for iPod,” y “Made for iPhone,” significa que un dispositivo electrónico se ha diseñado pensando específicamente en su conexión a un iPod o a un iPhone, respectivamente, y que el fabricante garantiza su conformidad con los requisitos de rendimiento de Apple. Apple no se hace responsable del funcionamiento de este dispositivo o de su cumplimiento de las normas de seguridad o legales. Tenga en cuenta que el uso de este accesorio con iPod o iPhone puede afectar al rendimiento inalámbrico.*
- *La marca de la palabra BLUETOOTH® y sus logotipos son marcas comerciales registradas propiedad de Bluetooth SIG, Inc. Todo uso que Alpine Electronics, Inc. hace de dichas marcas es bajo licencia.*
- *“Tecnología de codificación de audio MPEG Layer-3 con licencia de Fraunhofer IIS y Thomson”.*
- *Windows Media y el logotipo Windows son marcas comerciales o marcas registradas de Microsoft Corporation en Estados Unidos y/o en otros países.*
- *© 2010 Nokia. Todos los derechos reservados. Nokia y Works with Nokia son marcas comerciales o marcas comerciales registradas de Nokia Corporation.*
- *“El suministro de este producto solo cubre la licencia para uso privado y no comercial, y no implica una licencia ni ningún derecho de uso de este producto en ninguna difusión comercial (es decir, que genere ingresos) en tiempo real (terrestre, por satélite, por cable y/u otros medios), la difusión/reproducción mediante Internet, intranets y/u otras redes o mediante otros sistemas de distribución de contenido electrónico, como aplicaciones de audio de pago o previa petición. Es necesaria una licencia independiente para dicho uso. Para obtener más información, visite http://www.mp3licensing.com ”*

Primeros pasos

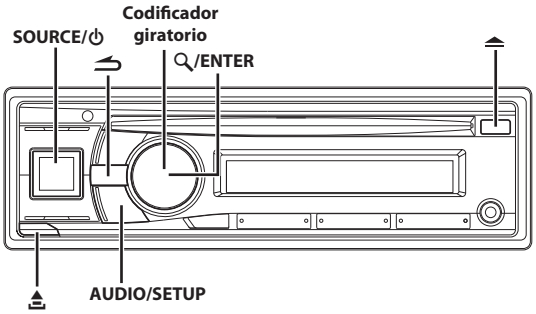

Lista de accesorios

- **Unidad principal.....1**
- **Cable de alimentación 1**
- **Micrófono.....1**
- **Cable prolongador USB 1**
- **Cable de salida RCA.....1**
- **Funda de montaje 1**
- **Maletín de transporte.....1**
- **Funda de caucho 1**
- **Pasador hexagonal 1**
- **Tornillo (M5 × 8).....4**
- **Manual de operación ..... 1 copia**

Conexión y desconexión de la alimentación

Pulse SOURCE/⏻ para encender la unidad.

Nota

- *Es posible encender la unidad presionando cualquier otro botón, excepto ⏏ y ⏏ (Liberar).*

Mantenga pulsado SOURCE/⏻ durante al menos 2 segundos para apagar la unidad.

Nota

- *La primera vez que se conecta la unidad, el volumen arranca en el nivel 12.*

Selección de fuente

Pulse SOURCE/⏻ para cambiar la fuente.

TUNER → DAB+/DMB → DISC → USB AUDIO/iPod*1 → BT AUDIO*2 → AUXILIARY*3 → TUNER

**1 Únicamente cuando el iPod/iPhone está conectado.*
**2 Solo si BT AUDIO está ajustado en ON. Consulte "Configuración de la conexión BLUETOOTH (BT IN)" en la página 29.*
**3 Solo si AUX SETUP está ajustado en ON. Consulte "Configuración del modo AUX SETUP" en la página 26.*

Extracción y fijación del panel frontal

Extracción

1 **Apague la unidad.**

2 **Pulse ⏏ (Liberar) en la parte inferior izquierda hasta que el panel frontal salga hacia fuera.**

3 **Sujete la parte izquierda del panel frontal y extráigala.**

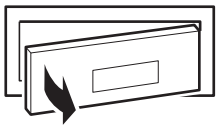

Notas

- *El panel frontal puede calentarse durante el uso normal (especialmente los terminales del conector del panel frontal). Este comportamiento no es anormal.*
- *Para proteger el panel frontal, métalo en la caja de transporte suministrada.*
- *Cuando extraiga el panel frontal, no lo fuerce, ya que podría provocar un mal funcionamiento.*

Fijación

1 **Inserte la parte derecha del panel frontal en la unidad principal. Alinee la ranura del panel frontal con las proyecciones de la unidad principal.**

2 **Empuje la parte izquierda del panel frontal hasta que quede firmemente fijada en la unidad principal.**

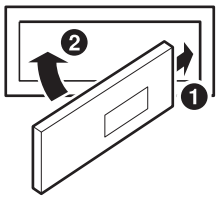

Notas

- *Antes de fijar el panel frontal, cerciórese de que no haya suciedad ni polvo en los terminales del conector, y de que no existan objetos extraños entre el panel frontal y la unidad principal.*
- *Fije el panel frontal con cuidado, sujetándolo por los lados para evitar pulsar cualquier botón por equivocación.*

Puesta en funcionamiento inicial del sistema

Asegúrese de presionar el botón **RESET** cuando utilice la unidad por primera vez, después de cambiar la batería del coche, etc.

1 **Apague la unidad.**

2 **Extraiga el panel frontal desmontable.**

3 **Pulse RESET con un bolígrafo u otro objeto puntiagudo.**

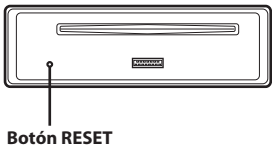

Ajuste del volumen

Gire el Codificador giratorio hasta obtener el sonido deseado.

Ajuste de la hora

1 **Mantenga pulsado AUDIO/SETUP durante al menos 2 segundos para activar el modo de selección SETUP.**

2 **Gire el Codificador giratorio para seleccionar GENERAL y, a continuación, pulse 🔍/ENTER.**

AUDIO ↔ GENERAL ↔ DISPLAY ↔ TUNER ↔ iPod ↔ BLUETOOTH

3 **Gire el Codificador giratorio para seleccionar el modo CLOCK ADJ y, a continuación, pulse 🔍/ENTER.**

El indicador de la hora parpadeará.

4 **Gire el Codificador giratorio para ajustar las horas mientras el indicador de la hora parpadea.**

5 **Una vez ajustada la hora, pulse 🔍/ENTER.**

6 **Gire el Codificador giratorio para ajustar los minutos mientras el indicador de la hora parpadea.**

7 **Si mantiene pulsado AUDIO/SETUP durante al menos 2 segundos volverá al modo normal.**

Notas

- *Para sincronizar el reloj con otro reloj o anuncio horario de la radio, mantenga pulsado 🔍/**ENTER** durante al menos 2 segundos después de ajustar la "hora". Los minutos se restablecerán a "00". Si la pantalla muestra un número de minutos superior a "30" cuando lo haga, el reloj avanzará una hora.*
- *Si pulsa ↩ regresará al modo anterior.*
- *Si mantiene pulsado ↩ durante al menos 2 segundos volverá al modo normal.*
- *Si no se realiza ninguna operación en un espacio de 60 segundos, la unidad vuelve al modo normal.*
- *Incluso si AUTO CLOCK está ajustado en ON (consulte "Configuración de la hora con ajuste automático" en la página 13), la ahora se puede ajustar manualmente. Del mismo modo, si RDS solicita ajustar la hora, la hora se ajustará automáticamente con los datos RDS.*

Controlable con el mando a distancia

Esta unidad se puede controlar con un mando a distancia opcional de Alpine. Para más detalles, consulte a su distribuidor Alpine. Apunte el transmisor del mando a distancia opcional hacia el sensor del mando a distancia.

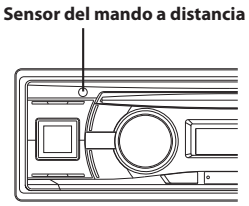

Radio

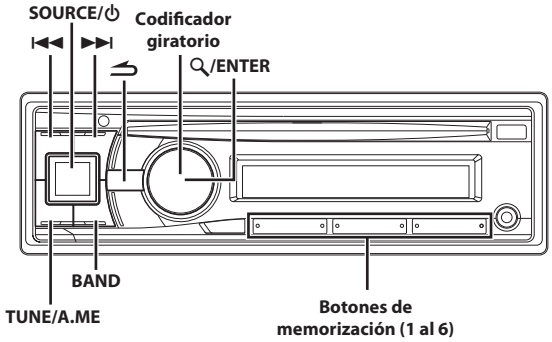

Funcionamiento de la radio

1 **Pulse SOURCE/⏻ para seleccionar el modo TUNER.**

2 **Pulse repetidamente BAND hasta que se visualice la banda deseada.**

F1 (FM1) → F2 (FM2) → F3 (FM3) → MW → LW → F1 (FM1)

3 **Pulse TUNE/A.ME para seleccionar el modo de sintonización.**

DX SEEK (Modo distancia) → SEEK (Modo local) → off (Modo manual) → DX SEEK

Nota

- *El modo inicial es modo distancia.*

Modo distancia:
Se sintonizarán automáticamente las emisoras de señal intensa y débil (Sintonización con búsqueda automática).

Modo local:
Solo se sintonizarán automáticamente las emisoras de señal intensa (Sintonización con búsqueda automática).

Modo manual:
La frecuencia se sintoniza de forma manual en varios pasos (Sintonización manual).

4 **Pulse ⏮ o ⏭ para sintonizar la emisora deseada.**

Si mantiene pulsado ⏮ o ⏭, la frecuencia cambiará continuamente.

Almacenamiento manual de emisoras presintonizadas

1 **Seleccione la banda y sintonice la emisora que desee almacenar en la memoria.**

2 **Pulse cualquiera de los botones de memorización (1 al 6) donde desee almacenar la emisora y manténgalo presionado durante al menos 2 segundos.**

La emisora seleccionada se guarda.
El visualizador mostrará la banda, el número de memorización y la emisora almacenada.

Notas

- *Es posible memorizar un total de 30 emisoras en los botones de memorización (6 emisoras por cada banda; FM1, FM2, FM3, MW y LW).*
- *Si almacena una emisora en un número de memorización que ya contiene otra emisora, la emisora anterior será reemplazada por la nueva.*

Almacenamiento automático de emisoras presintonizadas

1 **Pulse repetidamente BAND hasta que se visualice la banda de radio deseada.**

2 **Mantenga pulsado TUNE/A.ME durante al menos 2 segundos.**

Durante el proceso de almacenamiento automático, la frecuencia del visualizador cambiará continuamente. El sintonizador buscará y almacenará automáticamente 6 emisoras de señal intensa en la banda seleccionada. Se almacenarán en los botones de memorización del 1 al 6 según el orden de intensidad de la señal.
Cuando finalice el almacenamiento automático, el sintonizador volverá a la emisora almacenada en la ubicación de memorización 1.

Nota

- *Si no hay emisoras almacenadas, el sintonizador volverá a la emisora original que estaba escuchando antes de iniciar el procedimiento de almacenamiento automático.*

Acceso a las emisoras memorizadas

1 **Pulse repetidamente BAND hasta que se visualice la banda de radio deseada.**

2 **Pulse cualquiera de los botones de memorización (1 al 6) de la emisora que contenga la emisora en memoria.**

El visualizador mostrará la banda, el número de presintonía y la frecuencia de la emisora seleccionada.

Función de búsqueda por frecuencia

Puede buscar una emisora de radio por su frecuencia.

1 **Pulse 🔍/ENTER en el modo Radio para activar el modo de búsqueda.**

El indicador "🔍" se iluminará.

2 **Gire el Codificador giratorio para seleccionar "FREQUENCY" y, a continuación, pulse 🔍/ENTER para acceder al modo de búsqueda por frecuencia.**

3 **Gire el Codificador giratorio para seleccionar la frecuencia que desee.**

4 **Pulse 🔍/ENTER para recibir la frecuencia seleccionada.**

Nota

- *Pulse ↩ para cancelar el modo de búsqueda. El modo de búsqueda también se cancela cuando no se ha realizado ninguna operación durante 60 segundos.*

RDS

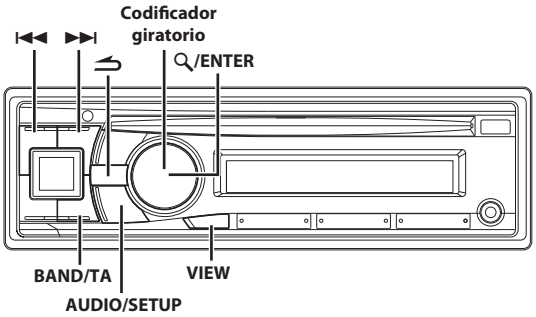

Activación/desactivación (ON/OFF) de AF (frecuencias alternativas)

El RDS (sistema de datos de radio) es un sistema de información de radio que utiliza la subportadora de 57 kHz de la emisión normal de FM. El RDS le permite recibir información diversa, como información sobre el tráfico y nombres de emisoras, así como sintonizar de forma automática una emisora de señal más intensa que esté transmitiendo el mismo programa.

1. **Mantenga pulsado AUDIO / SETUP durante al menos 2 segundos para activar el modo de selección SETUP.**
2. **Gire el Codificador giratorio para seleccionar el modo de configuración "TUNER" y, a continuación, pulse / ENTER.**
3. **Gire el Codificador giratorio para seleccionar "AF" y, a continuación, pulse / ENTER.**
4. **Gire el Codificador giratorio para seleccionar AF (frecuencias alternativas) y activarla (ON) o desactivarla (OFF).**
5. **Si mantiene pulsado AUDIO / SETUP durante al menos 2 segundos volverá al modo normal.**

Notas

- *Si está seleccionado el modo AF ON, la unidad sintoniza automáticamente una emisora con señal potente en la lista AF.*
- *Utilice el modo AF OFF cuando sea necesario resintonizar automáticamente.*
- *Pulse para regresar al modo anterior.*
- *Si mantiene pulsado durante al menos 2 segundos volverá al modo normal.*
- *Si no se realiza ninguna operación en un espacio de 60 segundos, la unidad vuelve al modo normal.*

Los datos digitales RDS incluyen lo siguiente:

PI	Identificación de programas
PS	Nombre de servicio del programa
AF	Lista de frecuencias alternativas
TP	Programa de tráfico
TA	Información sobre el tráfico

Recepción de emisoras de RDS regionales (locales)

1. **Mantenga pulsado AUDIO / SETUP durante al menos 2 segundos para activar el modo de selección SETUP.**
2. **Gire el Codificador giratorio para seleccionar el modo de configuración "TUNER" y, a continuación, pulse / ENTER.**
3. **Gire el Codificador giratorio para seleccionar "REGIONAL" y, a continuación, pulse / ENTER.**
4. **Gire el Codificador giratorio para seleccionar ON o OFF.**

   En el modo OFF, la unidad continuará recibiendo automáticamente la emisora de RDS local relacionada.
5. **Si mantiene pulsado AUDIO / SETUP durante al menos 2 segundos volverá al modo normal.**

Notas

- *Pulse para regresar al modo anterior.*
- *Si mantiene pulsado durante al menos 2 segundos volverá al modo normal.*
- *Si no se realiza ninguna operación en un espacio de 60 segundos, la unidad vuelve al modo normal.*

Ajuste de PI SEEK

1. **Mantenga pulsado AUDIO / SETUP durante al menos 2 segundos para activar el modo SETUP.**
2. **Gire el Codificador giratorio para seleccionar el modo TUNER y, a continuación, pulse / ENTER.**
3. **Gire el Codificador giratorio para seleccionar PI SEEK y, a continuación, pulse / ENTER.**
4. **Gire el Codificador giratorio para seleccionar ON o OFF.**
5. **Si mantiene pulsado AUDIO / SETUP durante al menos 2 segundos volverá al modo normal.**

Notas

- *Pulse para regresar al modo anterior.*
- *Si mantiene pulsado durante al menos 2 segundos volverá al modo normal.*
- *Si no se realiza ninguna operación en un espacio de 60 segundos, la unidad vuelve al modo normal.*

Configuración de la hora con ajuste automático

Si se ajusta en ON, la hora se configurará automáticamente mediante datos RDS.

1 **Mantenga pulsado AUDIO/SETUP durante al menos 2 segundos para activar el modo de selección SETUP.**

2 **Gire el Codificador giratorio para seleccionar "TUNER" y, a continuación, pulse 🔍/ENTER.**

3 **Gire el Codificador giratorio para seleccionar "AUTO CLOCK" y, a continuación, pulse 🔍/ENTER.**

4 **Gire el Codificador giratorio para seleccionar A-CLOCK ON o A-CLOCK OFF.**

5 **Si mantiene pulsado AUDIO/SETUP durante al menos 2 segundos volverá al modo normal.**

Notas

- *Pulse ↩ para regresar al modo anterior.*
- *Si mantiene pulsado ↩ durante al menos 2 segundos volverá al modo normal.*
- *Si no se realiza ninguna operación en un espacio de 60 segundos, la unidad vuelve al modo normal.*

Función de búsqueda por tipo de programa (PTY)

Puede buscar una emisora por su tipo de programa.

1 **Pulse 🔍/ENTER para activar el modo de búsqueda.**

2 **Gire el Codificador giratorio para seleccionar "PTY SEARCH" y, a continuación, pulse 🔍/ENTER para acceder al modo de búsqueda PTY.**

3 **Gire el Codificador giratorio para seleccionar el tipo de programa que desee.**

4 **Pulse 🔍/ENTER para empezar a buscar una emisora del tipo de programa seleccionado.**

Si no se encuentra ninguna emisora, aparece "NO PTY".

Recepción de información sobre el tráfico

1 **Mantenga pulsado BAND/TA durante al menos 2 segundos para que el indicador "TA" se ilumine.**

2 **Pulse ⏮ o ⏭ para seleccionar la emisora de información sobre el tráfico deseada.**

Cuando se sintoniza una emisora de información sobre el tráfico, se ilumina el indicador "TP".
La información sobre el tráfico solo se oirá cuando se esté emitiendo. Si no se está emitiendo información sobre el tráfico, la unidad permanecerá en modo de espera. Cuando comience una emisión de información sobre el tráfico, la unidad la recibirá automáticamente y silenciará la fuente de audio (CD, radio FM, USB AUDIO, etc.). Aparece "TRF-INFO" en la pantalla durante 2 segundos.
Cuando finalice la transmisión de información sobre el tráfico, la unidad pasará automáticamente al modo de espera.

Notas

- *Si no desea escuchar la información sobre el tráfico que esté recibiendo, pulse ligeramente el botón* **BAND/TA** *para saltar tal información. El modo TA permanecerá activado (ON) para recibir la siguiente emisión de información sobre el tráfico.*
- *Si cambia el volumen cuando esté recibiendo información sobre el tráfico, la unidad memorizará el nuevo volumen ajustado. La próxima vez que reciba información sobre el tráfico, la recibirá automáticamente al nivel de volumen memorizado.*
- *En el modo TA, la sintonización SEEK únicamente selecciona las emisoras de TP.*

Visualización de radiotexto

Se pueden visualizar los mensajes de texto de las emisoras de radio.

Pulse VIEW durante la recepción de FM en el modo de radio para seleccionar la visualización del texto de la radio.

La pantalla cambiará cada vez que presione el botón.

Si hay PS (Nombre del servicio del programa):

PS (Nombre del servicio del programa)* → RADIOTEXTO → RELOJ → PS (Nombre del servicio del programa)

* *Si se mantiene pulsado* **VIEW** *durante al menos 2 segundos con PS en el modo radio, la frecuencia aparecerá durante 2 segundos.*

Si no hay PS (Nombre del servicio del programa):

FRECUENCIA → RADIOTEXTO → RELOJ → FRECUENCIA

El visualizador mostrará "WAITING" durante unos segundos, luego comenzará a visualizarse el mensaje en texto.

Nota

- *Si no se puede recibir ningún mensaje de texto o si la unidad no puede recibir el mensaje de texto correctamente, en la pantalla aparecerá "NO TEXT".*

DAB/DAB+/DMB

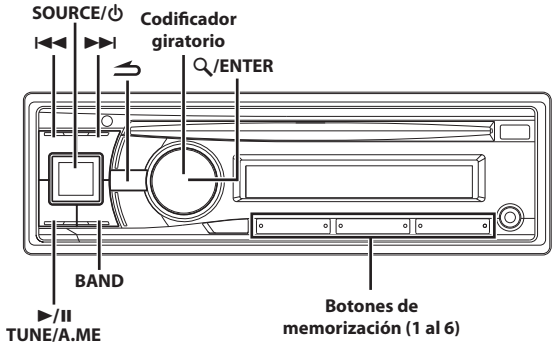

Notas

- *Confirme el tipo de antena DAB (vendida por separado) antes de utilizar la función DAB/DAB+/DMB. Si se utiliza una antena activa que necesita alimentarse de la unidad, ajuste DAB ANT en ON; si se utiliza una antena pasiva que no necesita alimentarse de la unidad, asegúrese de ajustar DAB ANT en OFF; si no lo hace, podría producirse un error de funcionamiento. Consulte "Activación/desactivación (ON/OFF) de la antena DAB (DAB ANT)" en la página 27.*
- *Si FM SWITCH está ajustado en ON, si la señal digital es débil, esta unidad cambiará para recibir señal de radio FM analógica automáticamente. Para obtener más información, consulte "Activación/desactivación (ON/OFF) de la FM (FM SWITCH)" en la página 27.*
- *Este producto solo es compatible con "Perfil de receptor 1 - Receptor de audio estándar" según la clasificación oficial del Foro WorldDMB.*

Escuchar DAB/DAB+/DMB

1 **Pulse SOURCE/⏻ para seleccionar el modo DAB+/DMB.**

El indicador DD se ilumina cuando se recibe la señal digital.

2 **Pulse repetidamente BAND hasta que se visualice la banda de radio deseada.**

DAB1 → DAB2 → DAB3 → DAB1

3 **Pulse ⏮ o ⏭ y manténgalo presionado durante al menos 2 segundos para cambiar de frecuencia; seguidamente, suelte en el punto que desee (frecuencia). La unidad buscará desde el punto de frecuencia (ascendente o descendentemente) hasta que encuentre un conjunto.**

El indicador se ilumina cuando el conjunto tiene diversos servicios y el servicio predeterminado de este conjunto está sintonizado.

4 **Pulse ⏮ o ⏭ para cambiar el servicio del conjunto seleccionado.**

Almacenamiento manual de servicios en botones de memorización

1 **Seleccione la banda y el conjunto y, a continuación, sintonice el servicio que desee almacenar en el botón de memorización.**

2 **Pulse cualquiera de los botones de memorización (1 al 6) donde desee almacenar el servicio y manténgalo presionado durante al menos 2 segundos.**

El servicio seleccionado se guarda.
El visualizador mostrará la banda, el número de memorización y la frecuencia almacenada.

Notas

- *Es posible memorizar un total de 18 servicios en los botones de memorización (6 servicios emisoras por cada banda; DAB1, DAB2 y DAB3).*
- *Si almacena un servicio en un número de memorización que ya contiene otro servicio, el servicio anterior será reemplazado por el nuevo.*

Almacenamiento automático de conjuntos/servicios en botones de memorización

1 **Pulse repetidamente BAND hasta que se visualice la banda de radio deseada.**

2 **Mantenga pulsado TUNE/A.ME durante al menos 2 segundos.**

El sintonizador buscará y guardará automáticamente 12 conjuntos en la memoria de conjuntos de la banda seleccionada. El servicio predeterminado del conjunto 1 ~ 6 se almacenará en los botones de memorización del 1 al 6.
Cuando finalice el almacenamiento automático, el sintonizador volverá al servicio predeterminado del conjunto almacenado en la ubicación de memorización 1.

Acceso al conjunto almacenado

Una vez memorizados los conjuntos (12 registros para cada banda), puede sintonizar los conjuntos almacenados en la memoria de conjuntos mediante esta operación.

1 **Pulse repetidamente BAND hasta que se visualice la banda de radio deseada.**

2 **Pulse ►/II varias veces para cambiar de conjunto hasta que encuentre el que desee.**

Nota

- *Si no hay ningún conjunto almacenado, aparece "NO MEMORY" durante 2 segundos.*

Acceso a los servicios memorizados

1 **Pulse repetidamente BAND hasta que se visualice la banda de radio deseada.**

2 **Pulse cualquiera de los botones de memorización (1 al 6) que tenga el servicio que desee guardado en memoria.**

El visualizador mostrará la banda, el número de memorización y la frecuencia del servicio seleccionado.

Función de búsqueda de servicios

Puede buscar un servicio en el conjunto actual.

1 **Pulse 🔍 / ENTER para activar el modo de búsqueda.**

El indicador "🔍" se iluminará.

2 **Gire el Codificador giratorio para seleccionar "SERVICE" y, a continuación, pulse 🔍 / ENTER para acceder al modo de búsqueda de servicios.** *

* *Si no hay servicio para recibir, esta operación no es válida.*

3 **Gire el Codificador giratorio para seleccionar el servicio que desee.**

4 **Pulse 🔍 / ENTER para recibir el servicio seleccionado.**

Nota

- *Mantenga pulsado ↩ durante al menos 2 segundos en el modo de búsqueda para cancelarlo. El modo de búsqueda también se cancela cuando no se ha realizado ninguna operación durante 60 segundos.*

Función de búsqueda por tipo de programa (PTY)

Puede buscar un servicio en el conjunto actual por su tipo de programa.

1 **Pulse 🔍 / ENTER para activar el modo de búsqueda.**

El indicador "🔍" se iluminará.

2 **Gire el Codificador giratorio para seleccionar "PTY" y, a continuación, pulse 🔍 / ENTER para acceder al modo de búsqueda PTY.**

3 **Gire el Codificador giratorio para seleccionar el tipo de programa que desee.**

4 **Pulse 🔍 / ENTER para empezar a buscar un servicio del tipo de programa seleccionado.**

El nombre del servicio seleccionado se visualiza durante 2 segundos.
Si no se encuentra ningún servicio, aparece "NO PTY".

Nota

- *Mantenga pulsado ↩ durante al menos 2 segundos en el modo de búsqueda para cancelarlo. El modo de búsqueda también se cancela cuando no se ha realizado ninguna operación durante 60 segundos.*

Acerca de DAB/DAB+/DMB

¿Qué es DAB?

DAB (Digital Audio Broadcasting, Emisión de audio digital) es la tecnología de emisión de tercera generación que continúa la senda de tecnologías analógicas tradicionales como la FM. Las ventajas de DAB incluyen mayor solidez con respecto al ruido, a las interferencias, a la inestabilidad, etc., durante la transmisión de la señal de radio. Asimismo, proporciona sonido estéreo con calidad de CD e información digital, y puede soportar interferencias de varias direcciones, lo que garantiza una recepción de alta calidad en dispositivos fijos, portátiles y móviles.

¿Qué es DAB+?

WorldDMB, organismo encargado de las normas DAB, anunció el lanzamiento de DAB+, una importante actualización de la norma DAB en 2006, cuando se adoptó el códec de audio HE-AAC v2 (también conocido como eAAC+). La nueva norma, denominada DAB+, también ha adoptado el formato de audio MPEG Surround y codificación más fuerte para corrección de errores en forma de código Reed-Solomon. DAB+ se ha normalizado como ETSI TS 102 563.

¿Qué es DMB?

DMB (Digital Multimedia Broadcasting, Emisión multimedia digital) es un sistema de emisión de nueva generación orientado al futuro y basado en DAB (Digital Audio Broadcasting, Emisión de audio digital). Donde DAB actualiza el sonido analógico tradicional de la FM y lo lleva al nivel de la calidad de CD, DMB lleva la emisión de sonido simple al contexto multimedia y logra ofrecer un servicio visual perfecto y transmitir sonido de alta calidad. Los usuarios incluyen programas de entretenimiento, navegación de tráfico intelectual, publicaciones electrónicas información facilitada por mercados financieros, Internet o información urbana integrada. Se puede utilizar en múltiples medios de transporte móviles, como autobuses, taxis, trenes ligeros, trenes subterráneos, ferrocarriles, transbordadores, aeropuertos y todo tipo de personas en casa y en el trabajo.

CD/MP3/WMA/AAC

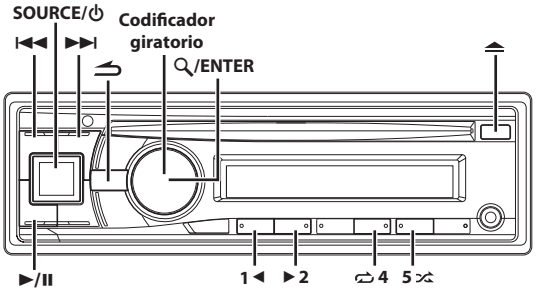

Reproducción

1 Inserte un disco con la etiqueta hacia arriba.

El reproductor introducirá automáticamente el disco dentro de la unidad.

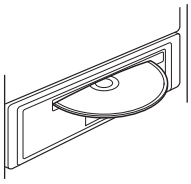

Nota

- *Si ya hay un disco insertado, pulse* **SOURCE / ⏻** *para cambiar al modo DISC.*

2 Cuando esté reproduciendo MP3/WMA/AAC, pulse 1◄ o ►2 para seleccionar la carpeta que desee.

Manteniendo pulsado **1◄** o **►2** se cambiarán las carpetas de forma continua.

3 Pulse ⏮ o ⏭ para seleccionar la pista (o archivo) deseado.

Si mantiene pulsado ⏮ o ⏭ la pista avanzará o retrocederá rápidamente de forma continua.

4 Para hacer una pausa en la reproducción, pulse ►/II.

Si vuelve a pulsar **►/II** volverá a activarse la reproducción.

5 Para expulsar el disco, pulse ⏏ .

Notas

- *No extraiga un CD durante el proceso de expulsión. No cargue más de un disco a la vez. Cualquiera de estas operaciones puede provocar un mal funcionamiento.*
- *El indicador "" se ilumina al insertar el disco.*
- *No se pueden utilizar CD de tres pulgadas (8 cm).*
- *Ningún archivo protegido mediante DRM (Digital Rights Management, Función de protección de derechos de propiedad intelectual) puede reproducirse en esta unidad.*
- *El visualizador de pistas en la reproducción de datos MP3/WMA/AAC muestra el número de archivos grabados en el disco.*
- *Es posible que el tiempo de reproducción no se muestre correctamente si se reproduce un archivo grabado a VBR (velocidad de bits variable).*
- *Durante la reproducción de CD/MP3/WMA/AAC, pulse ↩ y, a continuación, podrá volver rápidamente al último nivel jerárquico seleccionado en el modo de búsqueda.*

Repetición de reproducción

1 Pulse 🔁4.

Se reproducirá repetidamente la canción.

🔁*1 → 🔁 🗀*2 → (off) → 🔁

**1 Solo se reproduce varias veces una pista/archivo.*
**2 Solo se reproducen varias veces los archivos incluidos en una carpeta. (Solo en modo MP3/WMA/AAC)*

2 Para cancelar el modo de repetición, seleccione (off) con el mismo procedimiento que se describió antes.

M.I.X. (Reproducción aleatoria)

1 Pulse 5 🔀 .

Las canciones se reproducen en secuencia aleatoria.

🗀🔀*1 → ALL 🔀*2/*3 → (off) → 🗀🔀

**1 Solo se reproducen en secuencia aleatoria los archivos incluidos en una carpeta. (Modo MP3/WMA/AAC)*
**2 Las pistas/archivos del disco se reproducirán de forma aleatoria. (Modo CD o MP3/WMA/AAC)*
**3 En el modo USB, todos los archivos almacenados en la memoria USB se reproducen en secuencia aleatoria.*

2 Para cancelar la reproducción M.I.X., seleccione (off) con el mismo procedimiento que se describió antes.

Búsqueda de texto de CD

En los discos que utilizan texto de CD, se pueden buscar y reproducir canciones mediante sus títulos. En los discos sin texto de CD, las búsquedas se realizan por el número de pista asociado a cada canción.

1 Pulse 🔍 / ENTER durante la reproducción.

Se fijará el modo de búsqueda y se iluminará el indicador "🔍".

2 Gire el Codificador giratorio para seleccionar la pista que desee y, a continuación, pulse 🔍 / ENTER.

Se reproducirá la pista seleccionada.

Notas

- *Pulse ↩ para cancelar el modo de búsqueda. El modo de búsqueda también se cancela cuando no se ha realizado ninguna operación durante 10 segundos.*
- *Si se realiza la búsqueda de texto de CD durante la reproducción M.I.X., el modo de reproducción M.I.X. se cancelará.*

Búsqueda de nombre de carpeta/archivo (relacionados con MP3/WMA/AAC)

Se pueden buscar y visualizar los nombres de carpeta y de archivo durante la reproducción.

Modo de búsqueda de nombre de carpeta

1 **Durante la reproducción de MP3/WMA/AAC, pulse 🔍/ENTER para activar el modo de búsqueda.**
El indicador "🔍" se iluminará.

2 **Gire el Codificador giratorio para seleccionar el modo de búsqueda de nombre de carpeta y, a continuación, pulse 🔍/ENTER.**

3 **Gire el Codificador giratorio para seleccionar la carpeta que desee.**

4 **Mantenga pulsado 🔍/ENTER durante al menos 2 segundos para reproducir el primer archivo de la carpeta seleccionada.**

Notas

- *Mantenga pulsado ↩ durante al menos 2 segundos en el modo de búsqueda para cancelarlo. El modo de búsqueda también se cancela cuando no se ha realizado ninguna operación durante 10 segundos.*
- *Para buscar archivos en el modo de búsqueda de nombres de carpetas, pulse* **🔍/ENTER**. *Se podrán buscar los archivos de la carpeta.*
- *Pulse ↩ para salir del modo de búsqueda de nombre de carpeta en el paso 3 y seleccionar el modo de búsqueda de nombre de archivo.*
- *La carpeta raíz aparece como "ROOT".*
- *Si se realiza la búsqueda de nombre de carpeta durante la reproducción M.I.X., el modo de reproducción M.I.X. se cancelará.*

Modo de búsqueda de nombre de archivo

1 **Durante la reproducción de MP3/WMA/AAC, pulse 🔍/ENTER para activar el modo de búsqueda.**
El indicador "🔍" se iluminará.

2 **Gire el Codificador giratorio para seleccionar el modo de búsqueda de nombre de archivo y, a continuación, pulse 🔍/ENTER.**

3 **Seleccione el archivo que desee girando el Codificador giratorio.**

4 **Pulse 🔍/ENTER para reproducir el archivo seleccionado.**

Notas

- *Mantenga pulsado ↩ durante al menos 2 segundos en el modo de búsqueda para cancelarlo. El modo de búsqueda también se cancela cuando no se ha realizado ninguna operación durante 10 segundos.*
- *Pulse ↩ en modo de búsqueda para volver al modo anterior.*
- *Si se realiza la búsqueda de nombre de archivo durante la reproducción M.I.X., el modo de reproducción M.I.X. se cancelará.*
- *Pulse* **1◄** *o* **►2** *para seleccionar otra carpeta.*

Acerca de MP3/WMA/AAC

⚠PRUDENCIA

Excepto para uso personal, la duplicación de datos de audio (incluidos datos MP3/WMA/AAC) o su distribución, transferencia o copia, ya sea de forma gratuita o no, sin el permiso del propietario de copyright están estrictamente prohibidos por las leyes de copyright y por tratados internacionales.

¿Qué es MP3?

MP3, cuyo nombre oficial es "MPEG Audio Layer 3", es un estándar de compresión formulado por ISO (International Standardization Organization, Organismo internacional de normalización) y MPEG que es una institución conjunta de actividades de IEC.
Los archivos MP3 contienen datos de audio comprimidos. La codificación MP3 puede comprimir los datos de audio a relaciones notablemente altas comprimiendo archivos de música a un décimo de su tamaño original. Esto se obtiene mientras se mantiene una calidad similar a la de CD. El formato MP3 permite obtener relaciones de alta compresión eliminando los sonidos que son inaudibles para el oído humano o enmascarados por otros sonidos.

¿Qué es AAC?

AAC es la abreviatura de "Advanced Audio Coding" (Codificación avanzada de audio), y es un formato básico de compresión de audio utilizado por MPEG2 o MPEG4.

¿Qué es WMA?

WMA o "Windows Media™ Audio," contienen datos de audio comprimidos. WMA es similar a los datos de audio MP3.

Método de creación de archivos MP3/WMA/AAC

Los datos de audio se comprimen mediante el software con los códecs MP3/WMA/AAC. Para obtener información detallada sobre la creación de archivos MP3/WMA/AAC, consulte el manual de operación del software.
Los archivos MP3/WMA/AAC que se pueden reproducir en este dispositivo tienen las siguientes extensiones de archivo.
MP3: "mp3"
WMA: "wma" (se pueden reproducir las versiones 7, 8 y 9)
AAC: "m4a"
Existen muchas versiones diferentes del formato AAC. Compruebe que el software utilizado se ajusta a los formatos aceptables enumerados a continuación. Es posible que el formato no pueda reproducirse aunque la extensión sea válida.
Se acepta la reproducción de los archivos AAC codificados con iTunes.

Índices de muestreo y velocidades de bits de reproducción admitidos

MP3

Índices de muestreo:	48 kHz, 44,1 kHz, 32 kHz, 24 kHz, 22,05 kHz, 16 kHz, 12 kHz, 11,025 kHz, 8 kHz
Velocidades de bits:	8 - 320 kbps

WMA

Índices de muestreo:	48 kHz, 44,1 kHz, 32 kHz
Velocidades de bits:	32 - 192 kbps

AAC

Índices de muestreo:	48 kHz, 44,1 kHz, 32 kHz, 24 kHz, 22,05 kHz, 16 kHz, 12 kHz, 11,025 kHz, 8 kHz
Velocidades de bits:	16 - 320 kbps

Es posible que este dispositivo no se reproduzca correctamente según los índices de muestreo.

Etiquetas ID3/WMA

Este dispositivo admite etiquetas ID3 v1 y v2, así como etiquetas WMA. Si los datos de etiqueta se encuentran en un archivo MP3/WMA, este dispositivo podrá mostrar los datos de etiqueta ID3/WMA de título (título de pista), de nombre de artista y de nombre de álbum.
Este dispositivo solo puede mostrar caracteres alfanuméricos de un solo byte (hasta 30 para etiquetas ID3 y hasta 15 para etiquetas WMA) y el subrayado. En el caso de caracteres no admitidos, aparece "NO SUPPORT".
Si la información contiene caracteres que no sean información de la etiqueta ID3, es posible que el archivo de audio no pueda reproducirse. La información de etiqueta puede que no se visualice correctamente, en función del contenido.

Producción de discos MP3/WMA/AAC

Los archivos MP3/WMA/AAC se preparan y, posteriormente, se escriben en un CD-R o CD-RW con software de escritura CD-R. Un disco puede contener hasta 509 archivos/carpetas (incluidas las carpetas raíz) y el número máximo de carpetas es 255.
La reproducción puede que no se realice si un disco excede las limitaciones descritas anteriormente.

Soportes admitidos

Los soportes que puede reproducir este dispositivo son discos CD-ROM, CD-R y CD-RW.

Sistemas de archivo correspondientes

Este dispositivo admite discos formateados con ISO9660 Nivel 1 o Nivel 2.
En el estándar ISO9660, deben tenerse en cuenta ciertas restricciones. La profundidad máxima de carpeta es 8 (incluido el directorio raíz). El número de caracteres de los nombres de archivos y carpetas está limitado.
Los caracteres válidos para nombres de carpeta/archivo son las letras A-Z (mayúsculas), números 0-9 y '_' (guión bajo).
Este dispositivo también puede reproducir discos en estándar Joliet, Romeo, etc., y otros que cumplan con ISO9660. No obstante, ocasionalmente los nombres de archivo, carpeta, etc. no se muestran correctamente.

Formatos admitidos

Este dispositivo admite CD-ROM XA, discos compactos de modo mixto, mejorados (CD-Extra) y multisesión.
Este dispositivo no puede reproducir correctamente discos grabados con Track At Once o escritura de paquete.

Orden de archivos

Los archivos se reproducen en el orden en que el software de escritura los graba en el disco. Por tanto, el orden de reproducción puede no ser el esperado. Compruebe el orden de grabación en la documentación del software. El orden de reproducción de las carpetas y archivos se muestra a continuación.

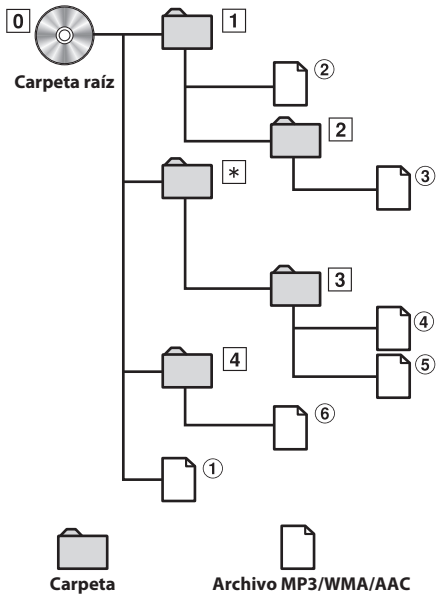

* *No se visualizará el número de carpeta/nombre de carpeta si la carpeta no contiene ningún archivo que se pueda leer.*

Terminología

Velocidad de bits

Se trata de la velocidad de compresión de "sonido" especificada para la codificación. Cuanto mayor sea la velocidad de bits, mayor será la calidad de sonido, aunque los archivos serán más grandes.

Índice de muestreo

Este valor muestra las veces que los datos se muestrean (graban) por segundo. Por ejemplo, los discos compactos de música utilizan un índice de muestreo de 44,1 kHz, por lo que el nivel de sonido se muestrea (graba) 44.100 veces por segundo. Cuanto mayor sea el índice de muestreo, mayor será la calidad de sonido, aunque el volumen de datos también será mayor.

Codificación

Conversión de discos compactos de música, archivos WAVE (AIFF) y demás archivos de sonido en el formato de compresión de audio especificado.

Etiqueta

Información sobre las canciones como los títulos, nombres de los artistas, nombres de los álbumes, etc., escrita en archivos MP3.

Carpeta raíz

La carpeta raíz (o directorio raíz) se halla en el nivel superior del sistema de archivos. La carpeta raíz contiene todas las carpetas y archivos. Se crea automáticamente para todos los discos grabados.

Ajuste de sonido

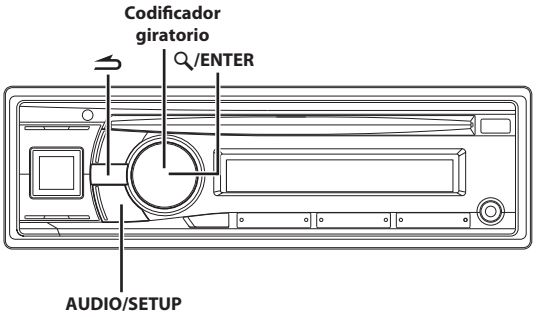

Ajuste de nivel del subwoofer/Nivel de graves/Nivel de medios/Nivel de agudos/ Balance (entre los altavoces derechos e izquierdos)/Fader (entre los altavoces delanteros y traseros)/Sonoridad/Defeat

1 **Pulse el AUDIO/SETUP varias veces para seleccionar el modo deseado.**

Cada vez que presione se cambia el modo, como se indica a continuación:

SUBWOOFER*1 → BASS LEVEL*2 → MID LEVEL*2 → TRE LEVEL*2 → BALANCE → FADER → LOUDNESS*2/*3 → DEFEAT → VOLUME → SUBWOOFER

*1 *Cuando el modo subwoofer está ajustado en OFF, no es posible ajustar su nivel.*
*2 *Solo se puede configurar si DEFEAT está ajustado en OFF.*
*3 *Para obtener más información sobre la sonoridad, consulte "Activación/desactivación de sonoridad" en la página 20.*

Subwoofer	+0 ~ +15
Nivel de graves	-7 ~ +7
Nivel de medios	-7 ~ +7
Nivel de agudos	-7 ~ +7
Balance	L15 ~ R15
Fader	R15 ~ F15
Sonoridad	ON/OFF
Defeat	ON/OFF
Volumen	0 ~ 35

Nota

- *Si no se realiza ninguna operación en un espacio de 5 segundos, la unidad vuelve automáticamente al modo normal.*

2 **Gire el Codificador giratorio hasta obtener el sonido deseado en cada modo.**

Si ajusta el modo DEFEAT ON, la configuración previa del modo BASS, MID, TRE LEVEL y LOUDNESS volverá a la configuración de fábrica.

Configuración de audio

Puede personalizar con flexibilidad la unidad para que se ajuste a sus propias preferencias de utilización. Desde el menú AUDIO SETUP, es posible modificar los ajustes de audio.

Siga los pasos de 1 a 5 para seleccionar uno de los modos de ajuste que desee modificar. Consulte la sección correspondiente a continuación si desea más información sobre el elemento de configuración seleccionado.

1 **Mantenga pulsado AUDIO/SETUP durante al menos 2 segundos para activar el modo SETUP.**

2 **Gire el Codificador giratorio para seleccionar AUDIO y, a continuación, pulse /ENTER.**

AUDIO ↔ GENERAL ↔ DISPLAY ↔ TUNER ↔ iPod ↔ BLUETOOTH

3 **Gire el Codificador giratorio para seleccionar el menú de ajuste de sonido que desee y, a continuación, pulse /ENTER.**

FACTORY EQ*1/*2 ↔ LOUDNESS*1 ↔ 3BAND EQ*1/*3 ↔ VOL LV ADJ ↔ HPF*1 ↔ SUBWOOFER ↔ SUBW LPF*1/*4 ↔ SUBW PHASE*4 ↔ SUBW SYS*4 ↔ POWER IC

(por ejemplo, seleccione SUBWOOFER)

*1 *El ajuste no se puede realizar si DEFEAT está ajustado en ON.*
*2 *Los valores de configuración de FACTORY EQ's y de 3BAND EQ's están vinculados.*
*3 *Los valores de configuración de FACTORY EQ's y de 3BAND EQ's están vinculados. En el paso 3, se pueden seleccionar tres elementos de ajuste de sonido (Bass, Mid y Treble) en el modo 3BAND EQ, gire el* **Codificador giratorio** *para seleccionar la opción que desee y, después, pulse* **/ENTER** *para continuar con el paso 4.*
*4 *Estas funciones no pueden utilizarse cuando Subwoofer está ajustado en OFF.*

4 **Gire el Codificador giratorio para cambiar el ajuste y, a continuación, pulse /ENTER.**

(por ejemplo, seleccione SUBW ON o SUBW OFF)

5 **Si mantiene pulsado AUDIO/SETUP durante al menos 2 segundos volverá al modo normal.**

Notas

- *Pulse para regresar al modo del menú de sonido anterior.*
- *Si mantiene pulsado durante al menos 2 segundos volverá al modo normal.*
- *Se cancelará el modo de menú de sonido si no ha realizado ninguna operación durante 60 segundos.*

Preajustes del ecualizador (F-EQ)

El ecualizador se configura en fábrica con 10 memorias típicas para la reproducción de material procedente de diversas fuentes musicales.

Elemento de configuración: FACTORY EQ

Opciones de configuración:
USER / FLAT (ajuste inicial) / POPS / ROCK / NEWS / JAZZ / ELEC DANCE / HIP HOP / EASY LIS / COUNTRY / CLASSICAL

Activación/desactivación de sonoridad

La sonoridad potencia frecuencias altas y bajas especiales en niveles precarios de escucha. Con ello se compensa la sensibilidad disminuida del oído humano para percibir el sonido de los graves y los agudos.

Elemento de configuración: LOUDNESS

Opciones de configuración:
OFF (ajuste inicial) / ON

Ajuste de la curva del ecualizador paramétrico (3BAND EQ)

Tiene la opción de modificar los ajustes del ecualizador para crear una curva de respuesta que se adapte a sus gustos personales. El ajuste de Bass, Mid y Treble se puede realizar en este modo.

Elemento de configuración: 3BAND EQ

Otros elementos de configuración: BASS / MID / TREBLE

Ajuste del control de graves

1 **Tras haber seleccionado BASS en el modo de ajuste 3BAND EQ, gire el Codificador giratorio para seleccionar el elemento de configuración de graves y luego pulse 🔍/ENTER.**
WIDTH (Q) ↔ CENTER FRQ ↔ LEVEL

2 **Gire el Codificador giratorio para seleccionar el valor de ajuste que desee y, a continuación, pulse 🔍/ENTER.**

3 **Pulse ↩ para regresar al paso anterior.**

Configuración del ancho de banda de graves (WIDTH (Q))

Gire el Codificador giratorio para seleccionar el ancho de banda de graves que desee.
WIDE 0,50 ↔ MEDIUM 1,00 ↔ MEDIUM 1,50 ↔ NARROW 2,00
Aumenta o disminuye el ancho de banda de los graves. Un ajuste amplio potenciará una gama amplia de frecuencias por encima y por debajo de la central. Un ajuste menos amplio reducirá solo las frecuencias próximas a la central.

Ajuste de la frecuencia central de graves (CENTER FRQ)

Gire el Codificador giratorio para seleccionar la frecuencia central de graves que desee.
60 (Hz) ↔ 80 (Hz) ↔ 100 (Hz) ↔ 120 (Hz)
Destaca los rangos de frecuencias de graves mostrados.

Ajuste del nivel de graves

Gire el Codificador giratorio para seleccionar el nivel de graves que desee (-7 ~ +7)*.
Puede destacar o reducir el nivel de graves.

* *El ajuste también se puede realizar pulsando* **AUDIO**. *Consulte "Ajuste de nivel del subwoofer/Nivel de graves/Nivel de medios/ Nivel de agudos/Balance (entre los altavoces derechos e izquierdos)/Fader (entre los altavoces delanteros y traseros)/ Sonoridad/Defeat" en la página 19.*

Control del nivel de medios

1 **Tras haber seleccionado MID en el modo de ajuste 3BAND EQ, gire el Codificador giratorio para seleccionar el elemento de configuración de medios y luego pulse 🔍/ENTER.**
WIDTH (Q) ↔ CENTER FRQ ↔ LEVEL

2 **Gire el Codificador giratorio para seleccionar el valor de ajuste que desee y, a continuación, pulse 🔍/ENTER.**

3 **Pulse ↩ para regresar al paso anterior.**

Configuración del ancho de banda de medios (WIDTH (Q))

Gire el Codificador giratorio para seleccionar el ancho de banda de medios que desee.
WIDE 0,75 ↔ MEDIUM 1,00 ↔ MEDIUM 1,25 ↔ NARROW 1,50

Ajuste de la frecuencia central de medios (CENTER FRQ)

Gire el Codificador giratorio para seleccionar la frecuencia central de medios que desee.
500 (Hz) ↔ 1,0k (Hz) ↔ 1,5k (Hz) ↔ 2,5k (Hz)

Ajuste del nivel de medios

Gire el Codificador giratorio para seleccionar el nivel de medios que desee (-7 ~ +7)*.
Puede destacar o reducir el nivel de medios.

* *El ajuste también se puede realizar pulsando* **AUDIO**. *Consulte "Ajuste de nivel del subwoofer/Nivel de graves/Nivel de medios/ Nivel de agudos/Balance (entre los altavoces derechos e izquierdos)/Fader (entre los altavoces delanteros y traseros)/ Sonoridad/Defeat" en la página 19.*

Ajuste del control de agudos

1 **Tras haber seleccionado TREBLE en el modo de ajuste 3BAND EQ, gire el Codificador giratorio para seleccionar el elemento de configuración de agudos y luego pulse 🔍/ENTER.**
WIDTH (Q) ↔ CENTER FRQ ↔ LEVEL

2 **Gire el Codificador giratorio para seleccionar el valor de ajuste que desee y, a continuación, pulse 🔍/ENTER.**

3 **Pulse ↩ para regresar al paso anterior.**

Configuración del ancho de banda de agudos (WIDTH (Q))

Gire el Codificador giratorio para seleccionar el ancho de banda de agudos que desee.
WIDE 0,75 ↔ NARROW 1,25

Ajuste de la frecuencia central de agudos (CENTER FRQ)

Gire el Codificador giratorio para seleccionar la frecuencia central de agudos que desee.
7,5K (Hz) ↔ 10,0K (Hz) ↔ 12,5K (Hz) ↔ 15,0K (Hz)

Ajuste del nivel de agudos

Gire el Codificador giratorio para seleccionar el nivel de agudos que desee (-7 ~ +7)*.

Puede destacar o reducir el nivel de agudos.

* *El ajuste también se puede realizar pulsando* **AUDIO**. *Consulte "Ajuste de nivel del subwoofer/Nivel de graves/Nivel de medios/Nivel de agudos/Balance (entre los altavoces derechos e izquierdos)/Fader (entre los altavoces delanteros y traseros)/Sonoridad/Defeat" en la página 19.*

Ajuste del nivel de volumen de la fuente

El nivel de salida de cada fuente puede ajustarse de forma independiente. Por ejemplo, si el nivel de TUNER es más bajo que el de CD, puede ajustar su nivel de salida sin que ello afecte a otras fuentes. El nivel de conversación con teléfono manos libres, el nivel del tono de llamada y el nivel de ganancia del micrófono también se pueden configurar con este ajuste.

Elemento de configuración: VOL LV ADJ

Otros elementos de configuración: TUNER / DAB+/DMB / DISC / USB / iPod / BT AUDIO / AUX / PHONE TALK / RING TONE / MIC GAIN

Opciones de configuración:
-5 dB ~ +5 dB

Ajuste del filtro paso alto

El filtro paso alto de esta unidad puede ajustarse a su gusto.

Elemento de configuración: HPF

Opciones de configuración:
OFF (ajuste inicial) / 60 (Hz) / 80 (Hz) / 120 (Hz) / 160 (Hz)

Entre los resultados se incluirán todas las frecuencias por encima del límite seleccionado.

Activación/desactivación (ON/OFF) del subwoofer

Si el subwoofer está activado (ON), puede ajustar el nivel de salida del subwoofer (consulte "Ajuste de nivel del subwoofer/Nivel de graves/Nivel de medios/Nivel de agudos/Balance (entre los altavoces derechos e izquierdos)/Fader (entre los altavoces delanteros y traseros)/Sonoridad/Defeat" en la página 19).

Elemento de configuración: SUBWOOFER

Opciones de configuración:
OFF / ON (ajuste inicial)

OFF:
No se emite señal del subwoofer desde los conectores RCA del subwoofer (consulte "Conexiones" en la página 47).

ON:
La señal del subwoofer se emite desde los conectores RCA del subwoofer (consulte "Conexiones" en la página 47).

Ajuste del filtro paso bajo

El filtro paso bajo de esta unidad puede ajustarse a su gusto.

Elemento de configuración: SUBW LPF

Opciones de configuración:
OFF (ajuste inicial) / 60 (Hz) / 80 (Hz) / 120 (Hz) / 160 (Hz)

Entre los resultados se incluirán todas las frecuencias por debajo del límite seleccionado.

Ajuste de la fase del subwoofer

La fase de salida del subwoofer se puede cambiar entre SUBWOOFER NORMAL (0°) y SUBWOOFER REVERSE (180°). Para ajustar el nivel, gire el **Codificador giratorio**.

Elemento de configuración: SUBW PHASE

Opciones de configuración:
NORMAL (ajuste inicial) / REVERSE

Ajuste del sistema de subwoofer

Si el subwoofer está activado, puede seleccionar SYS 1 o SYS 2 como efecto de subwoofer deseado.

Elemento de configuración: SUBW SYS

Opciones de configuración:
SUBW SYS 1 / SUBW SYS 2 (ajuste inicial)

SUBW SYS 1:
El nivel del subwoofer cambia en función del ajuste del volumen principal.

SUBW SYS 2:
El cambio en el nivel del subwoofer es diferente respecto al ajuste del volumen principal. Por ejemplo, incluso con ajustes de volumen reducidos, el subwoofer es todavía audible.

Dispositivo externo

Conexión a un amplificador externo (POWER IC)

Al conectar un amplificador externo, la calidad del sonido mejora al desactivarse la fuente de alimentación del amplificador incorporado.

Elemento de configuración: POWER IC

Opciones de configuración:
ON (ajuste inicial) / OFF

ON:
Los altavoces reciben la señal desde el amplificador incorporado.

OFF:
Utilice este modo cuando la salida de esta unidad se utilice para conectar un amplificador externo. Con este ajuste, el amplificador interno principal de la unidad se apagará (OFF) y no podrá accionar los altavoces.

ON:

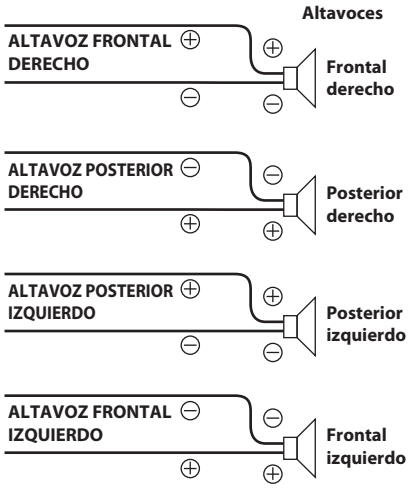

OFF:

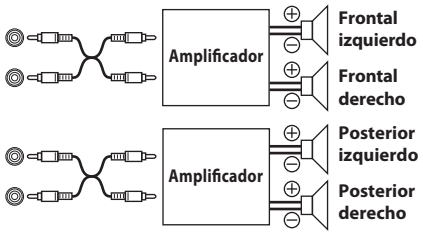

Nota

- *El sistema no produce ningún sonido si la salida de potencia está ajustada en OFF.*

Otras funciones

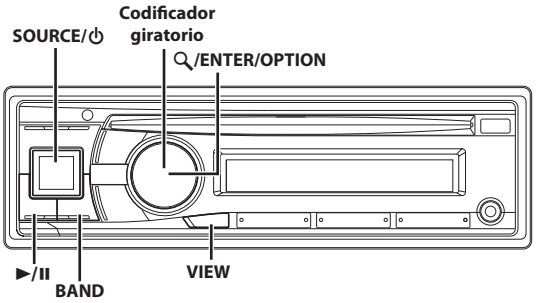

Visualización de texto

La información de texto, como el título de discos y canciones, aparecerá al reproducir discos compactos compatibles con texto. También es posible mostrar el nombre de la carpeta, del archivo y la etiqueta, etc. mientras se reproducen archivos MP3/WMA/AAC.

Pulse VIEW.

La pantalla cambiará cada vez que presione el botón.

Nota

- *Si SCROLLTYPE está ajustado en SCR MANUAL, mantenga pulsado* **VIEW** *durante al menos 2 segundos y el texto actual se desplazará una vez (excepto el modo de radio).*

Visualizador en modo Radio:

Si hay PS (Nombre del servicio del programa)

PS (Nombre del servicio del programa) → PTY → RADIOTEXTO → RELOJ → PS (Nombre del servicio del programa)

Si no hay PS (Nombre del servicio del programa)

FRECUENCIA → PTY → RADIOTEXTO→ RELOJ → FRECUENCIA

Visualizador en modo DAB+/DMB:

N.º CANAL/FRECUENCIA → ETIQUETA CONJUNTO*1 → ETIQUETA SERVICIO*2 → ETIQUETA DINÁMICA → RELOJ → N.º CANAL/FRECUENCIA

Visualizador en modo CD:

NÚM. PISTA/TIEMPO TRANSCURRIDO → TEXTO (NOMBRE DISCO)*3 → TEXTO (NOMBRE PISTA)*3 → NÚM. PISTA/RELOJ → NÚM. PISTA/TIEMPO TRANSCURRIDO

Visualizador en modo MP3/WMA/AAC:

NÚM. ARCHIVO/TIEMPO TRANSCURRIDO → NÚM. CARPETA/NÚM. ARCHIVO → NOMBRE CARPETA → NOMBRE ARCHIVO→ NOMBRE ARTISTA*4 → NOMBRE ÁLBUM*4 → NOMBRE CANCIÓN*4 → NÚM. ARCHIVO/RELOJ → NÚM. ARCHIVO/TIEMPO TRANSCURRIDO

Visualizador en modo iPod:

NÚM. PISTA/TIEMPO TRANSCURRIDO → NOMBRE ARTISTA → NOMBRE ÁLBUM → TÍTULO CANCIÓN → NÚM. PISTA/RELOJ → NÚM. PISTA/TIEMPO TRANSCURRIDO

Visualización en modo BLUETOOTH Audio:

BT A/TIEMPO TRANSCURRIDO*5 → NOMBRE ARTISTA → NOMBRE ÁLBUM → NOMBRE CANCIÓN → BT A/RELOJ → BT A/TIEMPO TRANSCURRIDO

*1 *Si no hay información de etiqueta de conjunto, se visualiza "ENSEMBLE".*
*2 *Si no hay información de etiqueta de servicio, aparece "SERVICE XX". "XX" es el número de serie del servicio del conjunto actual.*
*3 *Se muestra durante la reproducción de un disco con texto CD.*
*4 *Etiquetas ID3/WMA*
Si un archivo MP3/WMA contiene información de etiqueta ID3, se mostrará esta información de etiqueta ID3/WMA (por ejemplo, el nombre de canción, de artista o de álbum). Los demás datos de la etiqueta se obviarán.
*5 *En función del teléfono móvil conectado, tal vez no se visualice el tiempo transcurrido.*

Acerca del visualizador

Cuando aparezca el texto, se iluminarán los indicadores siguientes en función del modo.

Indicador/ Modo	Modo CD	Modo MP3	Modo iPod/iPhone/ BT AUDIO
	—	Nombre de carpeta*2 mostrado	—
	—	Nombre de artista*1 mostrado	Nombre de artista*1 mostrado
	Texto (nombre de disco*3) mostrado	Nombre de álbum*1 mostrado	Nombre de álbum*1 mostrado
	Texto (nombre de pista*3) mostrado	Nombre de canción*1/ Nombre de archivo mostrado	Nombre de canción*1 mostrado

*1 *Información de etiquetas:*
Si no hay información de etiqueta, se mostrará "ARTIST"/"ALBUM"/ "SONG".
*2 *La carpeta raíz aparece como "ROOT".*
*3 *Si no existe texto (Nombre de disco o de pista), aparece "DISC TEXT"/"TRACK TEXT".*

Acerca de "Texto"

Los CD compatibles con texto contienen texto informativo como el nombre del disco y el nombre de las pistas. Este texto informativo se denomina "texto".

Notas

- *Dependiendo del tipo de caracteres, algunos caracteres podrán no visualizarse correctamente con este aparato.*
- *Aparece "NO SUPPORT" cuando la información del texto no sea compatible con esta unidad.*
- *La información de texto o de etiqueta puede que no se visualice correctamente, en función del contenido.*

Utilización del terminal de entrada AUX delantero

Conecte un reproductor de música portátil, etc., simplemente conectándolo a la entrada del panel frontal. Se necesita un cable adaptador opcional (adaptador de RCA estándar a miniconector de 3,5ø o adaptador de 3,5ø a miniconector de 3,5ø).

Pulse SOURCE/ ⏻ y seleccione el modo AUXILIARY para escuchar el dispositivo portátil.

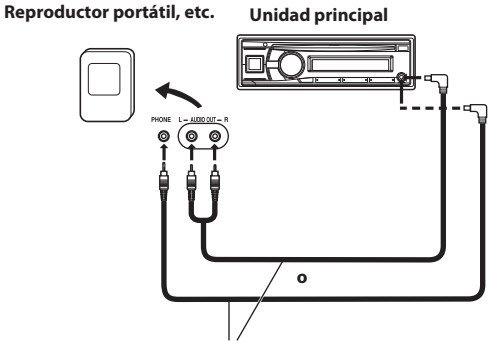

Cable adaptador opcional (conectores de patilla RCA [rojo, blanco] miniconectores de 3,5ø) o (miniconectores de 3,5ø).

Notas

- *Estas funciones solo están disponible cuando AUX SETUP está ajustado en ON. Para obtener más información, consulte "Configuración del modo AUX SETUP" en la página 26.*
- *Si una memoria USB se conecta directamente al terminal USB, su forma o tamaño pueden interferir con la conducción, por lo que debe evitar conectar un terminal de entrada AUX y una memoria USB a la vez.*

Configuración del menú de opciones

Puede ajustar rápidamente los elementos de configuración de la fuente SOURCE activa mediante el menú de opciones.

1 **Mantenga pulsado 🔍/ENTER/OPTION durante al menos 2 segundos para activar el menú de opciones de la fuente activa.**

Nota

- *El menú de opciones varía en función de la fuente seleccionada.*

2 **Gire el Codificador giratorio para seleccionar el elemento de configuración que desee y, a continuación, pulse 🔍/ENTER.**

3 **Gire el Codificador giratorio para cambiar el ajuste y, a continuación, pulse 🔍/ENTER.**

Una vez ajustado, la pantalla volverá automáticamente a la fuente activa.

▌Elemento de configuración:

Modo TUNER:

TUNER SET*1 ↔ VOL LV ADJ*2 ↔ DIMMER*3

Modo DAB+/DMB:

DAB SET*4 ↔ VOL LV ADJ*2 ↔ DIMMER*3

Modo DISC:

CD SET*5 ↔ VOL LV ADJ*2 ↔ DIMMER*3

Modo USB:

VOL LV ADJ*2 ↔ DIMMER*3

Modo iPod:

iPod CONT*6 ↔ iPod SET*7 ↔ VOL LV ADJ*2 ↔ DIMMER*3

Modo AUX:

AUX SET*8 ↔ VOL LV ADJ*2 ↔ DIMMER*3

Modo BT AUDIO:

BT SET*9 ↔ VOL LV ADJ*2 ↔ DIMMER*3

Modo de teléfono (sin llamadas):

PHONE SET*10 ↔ VOL LV ADJ*11 ↔ DIMMER*3

Modo de teléfono (con llamadas):

SPK SWITCH*12 ↔ VOICE MUTE*13 ↔ CALL WAIT*14 ↔ CALL SOUND*15 ↔ END CALL*16 ↔ VOL LV ADJ*11 ↔ DIMMER*3

**1 PTY31, NEWS, AF, REGIONAL, PI SEEK y AUTO CLOCK se pueden seleccionar en este modo. Para obtener más información sobre estos ajustes, consulte "Configuración del sintonizador" en la página 27.*

**2 Puede resaltar o atenuar de forma individual el nivel de volumen de la fuente activa para lograr su propia preferencia tonal. Los valores de configuración del modo de opciones y del modo SETUP están relacionados. Consulte "Ajuste del nivel de volumen de la fuente" en la página 21.*

**3 Consulte "Control de atenuación" en la página 26.*

**4 WEATHER, SPORTS, D DISPLAY, FM SWITCH, DAB ANT, PTY31 y NEWS se pueden seleccionar en este modo. Para obtener más información sobre estos ajustes, consulte "Configuración del sintonizador" en la página 27.*

**5 PLAY MODE se puede seleccionar en este modo. Para obtener más información, consulte "Reproducción de datos MP3/WMA/AAC (PLAY MODE)" en la página 26.*

**6 Consulte "Configuración del control del iPod" en la página 37.*

**7 Los elementos de configuración son los mismos que los del ajuste de iPod en el modo SETUP. Para obtener más información, consulte "Ajuste de iPod/iPhone" en la página 28.*

**8 AUX NAME se puede seleccionar en este modo. Para obtener más información, consulte "Configuración del modo AUX NAME" en la página 26.*

**9 FW VERSION se puede seleccionar en este modo. Puede ver la versión actual del firmware del BLUETOOTH con este ajuste.*

**10 CALL SOUND, SENDER ID, PB UPDATE, BT MENU, PB ORDER, AUTO ANS, SEV NAME, SPEAKER SL y FW VERSION se puede seleccionar en este modo. Para obtener más información sobre estos ajustes, consulte "Configuración BLUETOOTH" en la página 29.*

**11 El nivel de conversación con teléfono manos libres, el nivel del tono de llamada y el nivel de ganancia del micrófono se pueden configurar con este ajuste. Los valores de configuración del modo de opciones y del modo SETUP están relacionados. Consulte "Ajuste del nivel de volumen de la fuente" en la página 21.*

**12 Durante una llamada, el sonido de la llamada se puede alternar entre la unidad y el teléfono móvil mediante este ajuste.*
Esta operación también se puede realizar pulsando **BAND**. *Consulte "Conmutación de audio de llamada" en la página 35.*

13 Durante la llamada, si la opción de silencio de voz está activada, la entrada del micrófono se silencia instantáneamente y "VOICE MUTE" parpadea. Esta operación también se puede realizar pulsando* **►/II. *Consulte "Silenciamiento rápido de la entrada del micrófono (Voice Mute)" en la página 35.*

14 Si hay una llamada en espera, seleccione este elemento para visualizar el nombre de la persona que llama y el número en espera (1 o 2). Pulse* **VIEW *para alternar la visualización.*

**15 Consulte "Ajuste de la calidad del sonido BLUETOOTH" en la página 30.*

**16 Seleccione este elemento para terminar la llamada.*

SETUP

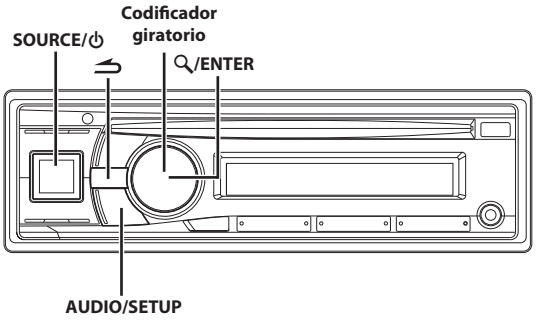

Configuración

Puede personalizar con flexibilidad la unidad para que se ajuste a sus propias preferencias de utilización. En el menú SETUP, es posible modificar los ajustes de GENERAL, los ajustes de DISPLAY, etc.

Siga los pasos de 1 a 5 para seleccionar uno de los modos de SETUP que desee modificar. Consulte la sección correspondiente a continuación para obtener más información acerca del elemento SETUP seleccionado.

1 **Mantenga pulsado AUDIO/SETUP durante al menos 2 segundos para activar el modo SETUP.**

2 **Gire el Codificador giratorio para seleccionar el elemento que desee y, a continuación, pulse /ENTER.**

(por ejemplo, seleccione GENERAL)

AUDIO*1 ↔ GENERAL ↔ DISPLAY ↔ TUNER ↔ iPod ↔ BLUETOOTH*2

GENERAL:
CLOCK ADJ*3 ↔ CYRILLIC ↔ AUX SETUP ↔ AUX NAME*4 ↔ PLAY MODE ↔ DEMO

DISPLAY:
ILLUM ↔ DIMMER ↔ SCROLLTYPE

TUNER:
WEATHER ↔ SPORTS ↔ D DISPLAY ↔ FM SWITCH ↔ DAB ANT ↔ PTY31 ↔ NEWS ↔ AF*5 ↔ REGIONAL*6 ↔ PI SEEK*7 ↔ AUTO CLOCK*8

iPod:
iPod LIST

*1 *Consulte "Configuración de audio" en la página 19.*
*2 *Consulte "Configuración BLUETOOTH" en la página 29.*
*3 *Consulte "Ajuste de la hora" en la página 10.*
*4 *Solo se muestra si AUX SETUP está ajustado en ON.*
*5 *Consulte "Activación/desactivación (ON/OFF) de AF (frecuencias alternativas)" en la página 12.*
*6 *Consulte "Recepción de emisoras de RDS regionales (locales)" en la página 12.*
*7 *Consulte "Ajuste de PI SEEK" en la página 12.*
*8 *Consulte "Configuración de la hora con ajuste automático" en la página 13.*

3 **Gire el Codificador giratorio para seleccionar un elemento de configuración y, a continuación, pulse /ENTER.**

(por ejemplo, seleccione AUX SETUP)

4 **Gire el Codificador giratorio para cambiar el ajuste y, a continuación, pulse /ENTER.**

(por ejemplo, seleccione AUX ON o AUX OFF)

5 **Si mantiene pulsado AUDIO/SETUP durante al menos 2 segundos volverá al modo normal.**

Notas

- *Pulse para regresar al modo anterior.*
- *Si mantiene pulsado durante al menos 2 segundos volverá al modo normal.*
- *Si no se realiza ninguna operación en un espacio de 60 segundos, la unidad vuelve al modo normal.*

Configuración General

GENERAL se selecciona en el menú principal de configuración del paso 2.

Configuración del idioma (CYRILLIC)

Seleccione el idioma que desea visualizar en la unidad.

Elemento de configuración: CYRILLIC

Opciones de configuración:
OFF (ajuste inicial) / ON

OFF:
Inglés, caracteres latinos

ON:
Ruso, inglés

Nota

- *Consulte la tabla siguiente en relación con la interfaz de ruso de esta unidad.*

Таблица символов для русского языка

D: Дисплей
C: Символ

D	C	D	C	D	C	D	C
A	А	Б	Б	В	В	Г	Г
Д	Д	Е	Е,Ё	Ж	Ж	З	З
И	И,Й	К	К	Л	Л	М	М
Н	Н	О	О	П	П	Р	Р
С	С	Т	Т	У	У	Ф	Ф
Х	Х	Ц	Ц	Ч	Ч	Ш	Ш,Щ
'	Ъ	Ы	Ы	Ь	Ь	Э	Э
Ю	Ю	Я	Я				

Configuración del modo AUX SETUP

Puede recibir sonido de un dispositivo externo (como un reproductor de audio portátil) en el conector AUX de esta unidad.

Elemento de configuración: AUX SETUP

Opciones de configuración:
AUX OFF / AUX ON (ajuste inicial)

AUX OFF:
Si está ajustado en OFF, no es posible seleccionar la fuente AUX.

AUX ON:
Está ajustado en ON cuando está conectado un dispositivo portátil. Si se pulsa **SOURCE/⏻** y AUX está seleccionado, el sonido del dispositivo portátil se recibe en la unidad.

Configuración del modo AUX NAME

Puede cambiar la pantalla AUX NAME en el modo SETUP.

Elemento de configuración: AUX NAME

Opciones de configuración:
AUXILIARY (ajuste inicial) / TV / DVD / PORTABLE / GAME

Nota
- *PORTABLE se abrevia como PMD en la pantalla.*

Reproducción de datos MP3/WMA/AAC (PLAY MODE)

Esta unidad puede reproducir CD que contengan datos tanto de CD como de MP3 (creados en el formato Enhanced CD (CD Extra)). Sin embargo, en algunos casos la reproducción de un CD en formato Enhanced CD puede resultar complicada. Para estos casos, puede seleccionar la reproducción de una sola sesión de datos de CD. Si un disco contiene datos de CD y MP3/WMA/AAC, la reproducción comenzará por la parte de datos de CD del disco.

Elemento de configuración: PLAY MODE

Opciones de configuración:
CD-DA / CDDA/MP3 (ajuste inicial)

CD-DA:
Solo es posible reproducir los datos de CD de la sesión 1.

CDDA/MP3:
Pueden reproducirse datos de CD, archivos MP3/WMA/AAC en modo mixto y discos multisesión.

Nota
- *Realice este ajuste antes de insertar un disco. Si ya hay un disco insertado, quítelo primero.*

Demostración

Esta unidad cuenta con una función de demostración que incluye visualización.

Elemento de configuración: DEMO

Opciones de configuración:
DEMO OFF (ajuste inicial) / DEMO ON

Nota
- *Para salir del modo Demo, ajústelo en DEMO OFF.*

Configuración de Display

DISPLAY se selecciona en el menú principal de configuración del paso 2.

Cambio del color de iluminación

Puede cambiar el color de iluminación de los botones de esta unidad.

Elemento de configuración: ILLUM

Opciones de configuración:
ILUM TYPE1 (ajuste inicial) / TYPE2 / TYPE3 / TYPE4

TYPE1:
Cuando el color del botón **SOURCE/⏻** es azul, el color del otro es rojo.

TYPE2:
Cuando el color del botón **SOURCE/⏻** es verde, el color del otro es verde.

TYPE3:
Cuando el color del botón **SOURCE/⏻** es ámbar, el color del otro es rojo.

TYPE4:
Cuando el color del botón **SOURCE/⏻** es rojo, el color del otro es rojo.

Control de atenuación

Ajuste el control de atenuación en AUTO para atenuar el brillo de la iluminación del botón azul con las luces del coche en la posición ON. Este modo reduce considerablemente la retroiluminación de la unidad por la noche.

Elemento de configuración: DIMMER

Opciones de configuración:
DIM MANUAL / DIM AUTO (ajuste inicial)

Nota
- *Este ajuste está disponible solamente si ILLUM está ajustado en ILUM TYPE1. Para obtener más información, consulte "Cambio del color de iluminación" en la página 26.*

Ajuste del desplazamiento (SCROLLTYPE)

Este reproductor de CD puede desplazarse por el disco y los nombres de pista grabados en discos CD-TEXT, así como por la información de texto de los archivos, nombres de carpetas y etiquetas MP3.

Elemento de configuración: SCROLLTYPE

Opciones de configuración:
SCR MANUAL (ajuste inicial) / SCR AUTO

SCR MANUAL:
El visualizador se desplaza cuando se carga un disco, cuando cambia una pista, etc.

SCR AUTO:
La información actual de texto de CD, de carpetas, de etiquetas, etc., se desplaza automáticamente.

Nota
- *La unidad desplaza los nombres del texto del CD, los nombres de las carpetas, archivos y etiquetas.*

Configuración del sintonizador

"TUNER" se selecciona en el menú principal de configuración del paso 2.

Recepción de información meteorológica

Si está ajustado en ON, esta unidad emitirá información meteorológica desde DAB/DAB+/DMB.

Elemento de configuración: WEATHER

Opciones de configuración:
OFF (ajuste inicial) / ON

OFF:
La información meteorológica no se escucha.

ON:
La información meteorológica se escucha cuando se emite.

Recepción de información deportiva

Si está ajustado en ON, esta unidad emitirá información deportiva desde DAB/DAB+/DMB.

Elemento de configuración: SPORTS

Opciones de configuración:
OFF (ajuste inicial) / ON

OFF:
La información deportiva no se escucha.

ON:
La información deportiva se escucha cuando se emite.

Ajuste de la pantalla DAB/DAB+/DMB (D DISPLAY)

Dispone de gran flexibilidad para personalizar la pantalla de DAB/DAB+/DMB según sus preferencias.

Elemento de configuración: D DISPLAY

Otros elementos de configuración: FREQUENCY / ENSEMBLE / SERVICE

Opciones de configuración:
FREQUENCY:

NUMBER:
La pantalla muestra el número de frecuencia.

CHANNEL (ajuste inicial):
La pantalla muestra el signo del canal.

ENSEMBLE:

8DIGITS (ajuste inicial):
El nombre del conjunto se visualiza con 8 dígitos.

16DIGITS:
El nombre del conjunto se visualiza con 16 dígitos.

SERVICE:

8DIGITS (ajuste inicial):
El nombre del servicio se visualiza con 8 dígitos.

16DIGITS:
El nombre del servicio se visualiza con 16 dígitos.

Activación/desactivación (ON/OFF) de la FM (FM SWITCH)

Esta unidad tiene una función de cambio de FM que permite cambiar la fuente de DAB+/DMB a radio FM si la señal digital es débil.

Elemento de configuración: FM SWITCH

Opciones de configuración:
OFF / ON (ajuste inicial)

OFF:
La señal digital sigue recibiéndose incluso si la señal digital es débil.

ON:
Si la señal digital es débil, la unidad cambia para recibir automáticamente señales de radio analógica FM. Si la señal digital vuelve a estar disponible, volverá a recibirse la señal digital.

Activación/desactivación (ON/OFF) de la antena DAB (DAB ANT)

Puede activar o desactivar la alimentación del conector de antena DAB con este ajuste. Confirme el tipo de antena DAB (vendido por separado) antes de instalar la antena DAB. Si se utiliza una antena activa que necesita alimentarse de la unidad, ajuste DAB ANT en ON; si se utiliza una antena pasiva que no necesita alimentarse de la unidad, asegúrese de ajustar DAB ANT en OFF; si no lo hace, podría producirse un error de funcionamiento.

Elemento de configuración: DAB ANT

Opciones de configuración:
OFF (ajuste inicial) / ON

OFF:
Si no hay ninguna antena DAB conectada o si la antena DAB conectada no necesita alimentación de esta unidad.

ON:
Si la antena DAB conectada necesita alimentación de esta unidad.

Ajuste de la recepción PTY31 (emisión de emergencia)

Activación/desactivación (ON/OFF) de la recepción de PTY31 (emisión de emergencia).

Elemento de configuración: PTY31

Opciones de configuración:
OFF / ON (ajuste inicial)

OFF:
Las emisiones de emergencia no se reciben.

ON:
Las emisiones de emergencia se reciben independientemente de la fuente. Aparece "ALARM" durante la recepción.

Nota

- *Si se recibe una emisión de emergencia, el nivel del volumen cambia automáticamente al nivel memorizado en el modo de información de tráfico. Para obtener más información, consulte "Recepción de información sobre el tráfico" en la página 13.*

Prioridad noticias

Esta función permite memorizar el ajuste para dar prioridad al programa de noticias. Si está ajustado en ON, se activa el modo PRIORITY NEWS.

Elemento de configuración: NEWS

Opciones de configuración:
OFF (ajuste inicial) / ON

OFF:
El modo PRIORITY NEWS no se usa.

ON:
La unidad da prioridad automáticamente al programa de noticias cada vez que empieza a emitir e interrumpe para ello el programa que esté sonando en ese momento. Aparece el indicador "NEWS" en la pantalla.

Nota

- *Esta función se activa cuando la unidad se ajusta en un modo que no sea LW ni MW.*

Ajuste de iPod/iPhone

"iPod" se selecciona en el menú principal de configuración del paso 2.

Configuración del modo de búsqueda de iPod/iPhone

La unidad le permite buscar en el iPod/iPhone mediante ocho modos de búsqueda diferentes.

Elemento de configuración: iPod LIST

Otros elementos de configuración: PLAYLISTS / ARTISTS / ALBUMS / AUDIOBOOKS / PODCASTS / GENRES / COMPOSERS / SONGS

Opciones de configuración:
OFF / ON

Notas

- *Cuando se ha ajustado el modo de búsqueda en Listas de reproducción/Artistas/Álbumes/Podcasts/Géneros/Canciones, el ajuste inicial es On, mientras que cuando el modo de búsqueda se ha ajustado en Audiolibros/Compositores, el ajuste inicial es Off.*
- *Para obtener más información, consulte "Búsqueda de la canción que desea escuchar" en la página 37.*

Funcionamiento de BLUETOOTH

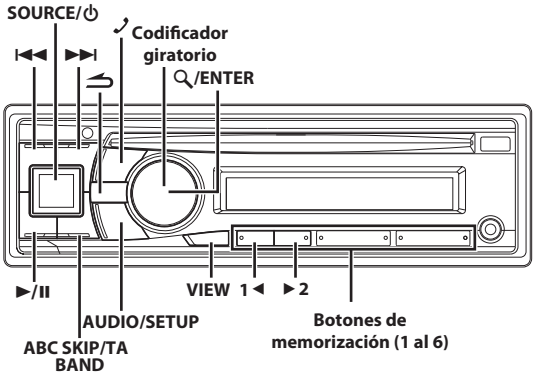

Configuración previa a la utilización

Acerca de BLUETOOTH

BLUETOOTH es una tecnología inalámbrica que permite la comunicación entre un dispositivo móvil o un ordenador personal en distancias cortas. De este modo pueden realizarse llamadas manos libres o transmitir datos entre dispositivos compatibles con BLUETOOTH. La transmisión BLUETOOTH puede utilizarse en el espectro de 2,4 GHz sin licencia si la distancia entre los dispositivos no supera los 10 metros. Para obtener más información al respecto, consulte la página oficial de BLUETOOTH (http://www.bluetooth.com).

Notas

- *En función de la versión de BLUETOOTH, algunos dispositivos BLUETOOTH no pueden comunicarse con esta unidad.*
- *No podemos garantizar el funcionamiento correcto de la unidad con todos los dispositivos compatibles con BLUETOOTH. Para obtener instrucciones sobre el dispositivo compatible con BT, consulte a su proveedor ALPINE o visite el sitio web de ALPINE.*
- *En función del entorno, es posible que la conexión inalámbrica BLUETOOTH sea inestable.*
- *Cuando realice llamadas o lleve a cabo operaciones de configuración, asegúrese de detener el vehículo en un lugar seguro.*
- *En función del dispositivo compatible con BLUETOOTH conectado, esta función puede variar. Consulte también el Manual de operación de los dispositivos conectados.*
- *Si realiza una búsqueda de esta unidad con un teléfono compatible con BLUETOOTH, aparece el nombre de la unidad "Alpine CD Receiver".*

Antes de utilizar la función BLUETOOTH

Antes de utilizar la función BLUETOOTH, debe configurar los siguientes ajustes.

Ajuste "HFP" o "AUDIO" en ON si desea utilizar un teléfono manos libres o la función BT Audio. Consulte "Configuración de la conexión BLUETOOTH (BT IN)" en la página 29.

Nota

- *Antes de utilizar la función BLUETOOTH, debe emparejar el teléfono con esta unidad. Consulte "Conexión de un dispositivo compatible con BLUETOOTH (emparejamiento)" en la página 29.*

Conexión de un dispositivo compatible con BLUETOOTH (emparejamiento)

Para obtener más información sobre el control de las funciones desde un dispositivo compatible con BLUETOOTH, consulte el Manual de operación del dispositivo compatible con BLUETOOTH.

Emparejamiento de un dispositivo compatible con BLUETOOTH con SSP (Secure Simple Pairing, Emparejamiento sencillo seguro)

1 **Desde el dispositivo compatible con BLUETOOTH, seleccione "Alpine CD Receiver" para realizar el emparejamiento.**

2 **Gire el Codificador giratorio para cambiar la visualización de la unidad principal de "PAIR NO" a "PAIR YES" y, a continuación, pulse 🔍/ENTER.**

Si "PAIR NO" está seleccionado, la conexión se cancelará.

3 **Si el emparejamiento es correcto, aparecerá "CONNECTED" durante unos segundos. A continuación, la unidad principal volverá a su estado anterior.**

Emparejamiento de un dispositivo compatible con BLUETOOTH sin SSP (Secure Simple Pairing, Emparejamiento sencillo seguro)

1 **Desde el dispositivo compatible con BLUETOOTH, seleccione "Alpine CD Receiver" para realizar el emparejamiento.**

2 **Introduzca el código PIN ("0000") en un dispositivo compatible con BLUETOOTH.**

Nota

- *El código PIN inicial es "0000".*

3 **Si el emparejamiento es correcto, aparecerá "CONNECTED" durante unos segundos. A continuación, la unidad principal volverá a su estado anterior.**

Notas

- *Si la conexión no se realiza correctamente, aparecerá "FAILED".*
- *Si el emparejamiento es correcto, los dos dispositivos en principio se emparejarán automáticamente cada vez que el contacto del vehículo se sitúe en ON. Sin embargo, el emparejamiento puede fallar. Si el emparejamiento automático falla, pruebe a emparejar los dispositivos manualmente.*
- *Ajuste "VISIBLE M" en VISI M ON para que un dispositivo compatible con BLUETOOTH pueda reconocer esta unidad, consulte "Configuración del modo visible" en la página 30.*
- *También es posible emparejar manualmente los dispositivos BLUETOOTH desde esta unidad. Para obtener más información, consulte "Emparejamiento de un dispositivo BLUETOOTH desde la unidad" en la página 30.*

Configuración BLUETOOTH

Los pasos del 1 al 5 siguientes son comunes a las distintas funciones de BLUETOOTH. Para obtener información detallada, consulte cada función por separado.

Nota

- *Ajuste "HFP" o "AUDIO" en ON y, a continuación, realice la operación de configuración de BLUETOOTH. Consulte "Configuración de la conexión BLUETOOTH (BT IN)" en la página 29.*

1 **Mantenga pulsado AUDIO/SETUP durante al menos 2 segundos para activar el modo SETUP.**

2 **Gire el Codificador giratorio para seleccionar "BLUETOOTH" y, a continuación, pulse 🔍/ENTER.**

Se activará el modo de configuración de BLUETOOTH.

Nota

- *El modo de configuración BLUETOOTH también puede activarse manteniendo pulsado ☎ durante al menos 2 segundos.*

3 **Gire el Codificador giratorio para seleccionar los elementos que desee y, a continuación, pulse 🔍/ENTER.**

BLUETOOTH:

BT IN*1 ↔ PAIRED DEV ↔ VISIBLE M*1 ↔ SEARCH DEV*1 ↔ CALL SOUND*2 ↔ SENDER ID*2 ↔ PB UPDATE*2 ↔ BT MENU*2 ↔ PB ORDER*2 ↔ AUTO ANS*2 ↔ SEV NAME*2 ↔ SPEAKER SL*2 ↔ FW VERSION ↔ FW UPDATE*1

**1 Los elementos no se visualizan durante una llamada de teléfono.*

**2 Los elementos no se muestran si "HFP" está ajustado en OFF. Consulte "Configuración de la conexión BLUETOOTH (BT IN)" en la página 29.*

4 **Gire el Codificador giratorio para cambiar la configuración.**

5 **Mantenga pulsado AUDIO/SETUP durante al menos 2 segundos.**

Se cancela el modo SETUP.

Notas

- *Pulse ↩ para regresar al modo anterior.*
- *Si mantiene pulsado ↩ durante al menos 2 segundos volverá al modo normal.*
- *Si no se realiza ninguna operación en un espacio de 60 segundos, la unidad vuelve al modo normal.*

Configuración de la conexión BLUETOOTH (BT IN)

Con la tecnología BLUETOOTH, podrá instalar un receptor manos libres con un teléfono móvil que disponga de BLUETOOTH.
Desde esta unidad es posible controlar o reproducir de forma inalámbrica la información de audio de un teléfono móvil o reproductor portátil compatible con BLUETOOTH.

Elemento de configuración: BT IN

Otros elementos de configuración: HFP / AUDIO

Opciones de configuración:
OFF / ON (ajuste inicial)

Configuración del teléfono manos libres (HFP)

ON:
Seleccione esta opción si quiere emparejar su teléfono compatible con BLUETOOTH con esta unidad.

OFF:
La función de teléfono manos libres no se usa.

Nota
- *Si HFP está ajustado en OFF, los indicadores relacionados con el teléfono manos libres (batería restante, intensidad de señal y mensaje) no se visualizarán.*

Configuración de BLUETOOTH Audio (AUDIO)

ON:
Seleccione cuando quiere utilizar la función BLUETOOTH Audio.

OFF:
La función BLUETOOTH Audio no se usa.

Ajuste del dispositivo BLUETOOTH

Seleccione uno de los 3 dispositivos compatibles con BLUETOOTH conectados que registró anteriormente.

Elemento de configuración: PAIRED DEV

1 Gire el Codificador giratorio para seleccionar un dispositivo compatible con BLUETOOTH que quiera utilizar (puede cambiar la conexión) y, a continuación, pulse / ENTER.

2 Gire el Codificador giratorio para seleccionar "CONNECT" y conectar el dispositivo seleccionado.

El dispositivo conectado aparece marcado como "". Seleccione "DISCONNECT" para desconectar este dispositivo. Seleccione "CLEAR" si quiere borrar el dispositivo de la lista de dispositivos.

Notas
- *Si ha cambiado la conexión correctamente, aparecerá "CONNECTED" durante 2 segundos y se iluminará el indicador y, seguidamente, la unidad volverá a la pantalla SETUP.*
- *Si se conecta correctamente un teléfono móvil a esta unidad, el indicador se ilumina para mostrar la batería restante del teléfono móvil conectado. El indicador se ilumina cuando la batería restante es aproximadamente del 50% y parpadea cuando llega al nivel de advertencia.*
- *Indicador (intensidad de señal):*
  El indicador mostrará la intensidad de la señal del proveedor de servicios en ese momento. El indicador parpadea cuando la señal del teléfono móvil conectado es débil.
- *En función del teléfono móvil conectado, es posible que los indicadores (batería restante), (intensidad de señal) y (mensaje) no se muestren.*
- *Si se han registrado 3 dispositivos, no podrá registrar un cuarto dispositivo. Para poder registrar otro dispositivo, es preciso eliminar primero uno de otros dispositivos.*

Configuración del modo visible

Puede decidir si esta unidad puede ser reconocida o no por un dispositivo compatible con BLUETOOTH. Lo normal es ajustar esta opción en VISI M ON.

Elemento de configuración: VISIBLE M

Opciones de configuración:
VISI M ON (ajuste inicial) / VISI M OFF

VISI M ON:
Permite que el dispositivo compatible con BLUETOOTH pueda reconocer esta unidad.

VISI M OFF:
No permite que el dispositivo compatible con BLUETOOTH pueda reconocer esta unidad.

Emparejamiento de un dispositivo BLUETOOTH desde la unidad

El dispositivo BLUETOOTH puede utilizarse tras buscar y conectar un dispositivo compatible con BLUETOOTH conectable desde esta unidad o tras registrar un nuevo dispositivo compatible con BLUETOOTH.

Elemento de configuración: SEARCH DEV

1 Si está seleccionado SEARCH DEV, y aparece "SEARCHING", se inicia la búsqueda.

Nota
- *La operación de "SEARCHING" se puede detener pulsando .*

2 Gire el Codificador giratorio para seleccionar el nombre del dispositivo que quiera conectar desde la lista de búsqueda de dispositivos y, a continuación, pulse / ENTER.

3 Si la unidad está correctamente conectada a un dispositivo compatible con BLUETOOTH, aparecerá "CONNECTED" y la unidad regresará al modo normal.

En función del teléfono móvil, puede que deba introducir una contraseña. En este caso, aparece "CODE 0000". Introduzca la contraseña "0000" en el dispositivo compatible con BLUETOOTH para realizar el emparejamiento. Cuando haya terminado el emparejamiento, la unidad se conectará automáticamente al dispositivo compatible con BLUETOOTH. Si introduce una contraseña incorrecta o si la comunicación falla, aparecerá "FAILED".

Ajuste de la calidad del sonido BLUETOOTH

Dispone de gran flexibilidad para personalizar el sonido de las llamadas según sus preferencias.

Elemento de configuración: CALL SOUND

Otros elementos de configuración: VOL LV ADJ / AUTO SET

Ajuste del nivel de volumen (VOL LV ADJ)

Puede resaltar o atenuar el nivel de volumen de la llamada de teléfono, del tono de llamada y de la entrada del micrófono para que se ajuste a sus preferencias.

Opciones de configuración:

PHONE TALK:
-5 dB ~ +5 dB

RING TONE:
-5 dB ~ +5 dB

MIC GAIN:
-5 dB ~ +5 dB

Nota
- *Estos elementos de configuración son los mismos que los de los ajustes PHONE TALK, RING TONE y MIC GAIN en el modo AUDIO, consulte "Ajuste del nivel de volumen de la fuente" en la página 21.*

Configuración automática del sonido (AUTO SET)

La unidad permite mejorar la calidad del sonido de una llamada de 5 formas distintas. Puede elegir el tipo que desee según sus preferencias.

Opciones de configuración:
TYPE1 (ajuste inicial) / TYPE2 / TYPE3 / TYPE4 / TYPE5

TYPE1:
Modo estándar (recomendado)

TYPE2:
Mejora la reducción de ruido

TYPE3:
Mejora la cancelación de eco

TYPE4:
Mejora tanto la reducción de ruido como la cancelación de eco

TYPE5:
Rebaja tanto la reducción de ruido como la cancelación de eco

Notas

- *Estas funciones están diseñadas para mejorar la calidad del sonido que escucha el conductor al recibir una llamada.*
  Reducción de ruido: Permite reducir el ruido de la carretera, pero si se aplica en niveles excesivos puede empeorar la calidad del sonido de la llamada.
  Cancelación de eco: Permite reducir el eco, pero si se aplica en niveles excesivos puede empeorar la calidad del sonido de la llamada.
- *El efecto de la mejora varía en función del entorno en el que se recibe la llamada, por lo que debe elegirse el tipo más adecuado en cada caso.*

Activación y desactivación (ON/OFF) de la pantalla de información de llamada/ indicador de mensaje de texto

Puede elegir si desea usar estas funciones teniendo en cuenta los siguientes ajustes.

Elemento de configuración: SENDER ID

Otros elementos de configuración: MSG ALERT / CALLER ID

Opciones de configuración:
ON (ajuste inicial) / OFF

Activación/desactivación (ON/OFF) del indicador de mensaje de texto (MSG ALERT)

Si está ajustado en ON, el indicador ✉ parpadea durante 30 segundos cuando se recibe un mensaje de texto. El indicador ✉ sigue iluminado mientras hay mensajes de texto no leídos en el teléfono móvil conectado.

Notas

- *En función del teléfono móvil, esta función tal vez no pueda activarse.*
- *El texto del mensaje de texto no se visualiza en la unidad.*
- *Cuando la unidad le avise de la recepción de un mensaje de texto, recomendamos que lo lea con el vehículo parado en un lugar seguro y no justo cuando lo reciba mientras conduce.*

Activación y desactivación (ON/OFF) de la pantalla de información de llamada (CALLER ID)

Si desea evitar que otras personas puedan ver el identificador de información de la llamada, ajuste esta opción en OFF. En función del identificador de información guardado, mientras se marca un número de teléfono, solamente se visualizará el número de teléfono o el nombre del teléfono se visualizará como “ID UNSENT”; durante una llamada, se visualizará “NO NAME”; o bien, mientras se marca una llamada, solamente se visualizará el número de teléfono o el nombre del teléfono se visualizará como “NO NAME”.

Activación y desactivación (ON/OFF) de la actualización automática de la agenda del teléfono

Puede elegir si la agenda del teléfono se actualiza automáticamente o no.

Elemento de configuración: PB UPDATE

Opciones de configuración:
ON (ajuste inicial) / OFF

ON:
Cuando el teléfono móvil vuelva a conectarse a esta unidad, se actualizará la agenda del teléfono.

OFF:
La agenda del teléfono no se actualiza.

Configuración del idioma del menú BLUETOOTH

El menú BLUETOOTH puede alternar entre 6 idiomas.

Elemento de configuración: BT MENU

Opciones de configuración:
ENGLISH (ajuste inicial) / DEUTSCH / FRANCAIS / ESPANOL / ITALIANO / NEDERLANDS

Cambio del orden de la lista de la agenda del teléfono

La agenda del teléfono se visualiza en orden alfabético por la inicial de cada nombre.
Puede ordenar la lista de la agenda del teléfono por la inicial de FIRST NAME (nombre) o de LAST NAME (apellido).

Elemento de configuración: PB ORDER

Opciones de configuración:
FIRST NAME (ajuste inicial) / LAST NAME

Nota

- *“WAITING” se visualizará mientras esté cambiando el orden de la agenda del teléfono. Puede salir de la pantalla “WAITING” para realizar otras operaciones pulsando ↩ cuando se está procesando el cambio de orden, puesto que en este momento no se puede acceder a la agenda del teléfono. Además, el cambio de orden puede afectar la reproducción de BT AUDIO.*

Configuración de recepción automática de llamadas entrantes (Auto Answer)

Cuando entra una llamada, puede decidir si quiere atenderla automáticamente o no.

Elemento de configuración: AUTO ANS

Opciones de configuración:
AT ANS ON / AT ANS OFF (ajuste inicial)

AT ANS ON:
Al recibir una llamada, se responde automáticamente transcurridos 5 segundos.

AT ANS OFF:
Cuando entra una llamada, no se atiende automáticamente. Pulse ✆ para recibir la llamada.

Nota

- *Si la configuración de llamadas entrantes del teléfono móvil está activada, la llamada se atenderá automáticamente aunque el ajuste esté situado en OFF.*

Visualización del nombre del proveedor de servicios de telefonía

Se mostrará el nombre del proveedor de servicios del dispositivo compatible con BLUETOOTH conectado. Si no hay conectado ningún dispositivo compatible con BLUETOOTH, aparecerá "ID UNSENT".

Elemento de configuración: SEV NAME

Nota

- *En algunos casos, no se podrá mostrar el nombre del proveedor de servicios de telefonía. "ID UNSENT" aparecerá en la pantalla.*

Selección del altavoz de salida

Puede seleccionar el altavoz conectado del vehículo para que emita la señal de sonido del teléfono.

Elemento de configuración: SPEAKER SL

Opciones de configuración:
ALL (ajuste inicial) / FRONT-L / FRONT-R / FRONT-LR

ALL:
El sonido se emite por los altavoces del vehículo.

FRONT-L:
El sonido solo se emite por el altavoz frontal izquierdo.

FRONT-R:
El sonido solo se emite por el altavoz frontal derecho.

FRONT-LR:
El sonido se emite por el altavoz frontal izquierdo y derecho.

Visualización de la versión del firmware

Aparecerá la versión del firmware actual.

Elemento de configuración: FW VERSION

Actualización del firmware

Es posible que se publiquen actualizaciones de firmware de BLUETOOTH para garantizar la interoperabilidad de los teléfonos. Para obtener más información sobre cómo actualizar el firmware BLUETOOTH, visite el sitio web de Alpine de su país o seleccione su país en la página principal de Alpine Europe (http://www.alpine-europe.com).

Elemento de configuración: FW UPDATE

Opciones de configuración:
UPDATE NO (ajuste inicial) / UPDATE YES

Control del teléfono manos libres

Acerca del teléfono manos libres

Es posible realizar llamadas en modo manos libres si se utiliza un teléfono móvil compatible con HSP (perfil de auriculares) y HFP (perfil manos libres) en esta unidad.

Notas

- *No realice llamadas manos libres en situaciones de mucho tráfico o en carreteras con muchas curvas.*
- *Cierre las ventanas durante la llamada para reducir el ruido de fondo.*
- *Si los dos interlocutores utilizan dispositivos manos libres o si la llamada se realiza desde un sitio con mucho ruido, es normal que resulte difícil escuchar la voz de la otra persona.*
- *En función de las condiciones de la línea o del teléfono móvil, puede que las voces no suenen naturales.*
- *Al utilizar un micrófono, hable tan directamente como pueda al micrófono para obtener un sonido de la máxima calidad.*
- *Algunas opciones del teléfono móvil dependen de las prestaciones y los ajustes de la red de su proveedor de servicio. Además, los proveedores de servicios no siempre pueden activar todas las funciones y algunos parámetros de la red de los proveedores limitan ciertas funcionalidades. Póngase siempre en contacto con su proveedor de servicios para obtener detalles sobre la disponibilidad y la funcionalidad de su teléfono.*
  Todas las funciones, la funcionalidad y otras especificaciones del producto, así como la información contenida en el Manual de operación se basan en la información más reciente a la que se ha tenido acceso y se interpretan como precisos en el momento de la impresión de este manual.
  Alpine se reserva el derecho de cambiar o modificar cualquier información o especificación sin previo aviso y sin obligación de notificarlo.

Atender una llamada

Las llamadas entrantes se anuncian con el tono de llamada entrante y con un mensaje (PHONE).

Pulse ✆.
Se inicia la llamada.

Notas

- *Si "AUTO ANS" está ajustado en AT ANS ON, puede atender una llamada automáticamente. Consulte "Configuración de recepción automática de llamadas entrantes (Auto Answer)" en la página 31.*
- *Durante la llamada, el sonido de la fuente de salida de la unidad se silencia. Una vez finalizada la llamada, la reproducción se reanuda.*

Colgar el teléfono

Pulse ✆.
Finaliza la llamada.

Nota

- *También puede colgar manteniendo pulsado ⮌ durante al menos 2 segundos.*

Realizar una llamada

La unidad almacena un registro de llamadas de las últimas llamadas realizadas, recibidas y perdidas (80 registros para cada una). Existen varias formas de realizar llamadas desde el modo de "llamada". Los pasos siguientes del 1 al 5 son operaciones comunes a varias formas de realizar estas llamadas. Para obtener información detallada, consulte cada categoría de realización de llamadas.

1 **Pulse ✆.**
Aparecerá la lista de llamadas salientes.

2 **Gire el Codificador giratorio para seleccionar el modo de llamadas salientes.**

Opciones de configuración:
Si "BT MENU" está ajustado en "ENGLISH".
VOICE DIAL / DIALLED / RECEIVED / MISSED / PHONE BOOK

VOICE DIAL:
Operación de marcación por voz

DIALLED:
Historial de llamadas marcadas

RECEIVED:
Historial de llamadas recibidas

MISSED:
Historial de llamadas entrantes perdidas

PHONE BOOK:
Agenda del teléfono móvil

Si “BT MENU” está ajustado en “DEUTSCH”.
SPRACHWAHL / GEWAEHLT / ANGENOMMEN / VERPASST / TEL-BUCH
Si “BT MENU” está ajustado en “FRANCAIS”.
CP-VOCALE / COMPOSES / RECUS / MANQUES / REPERTOIRE
Si “BT MENU” está ajustado en “ESPANOL”.
MARC VOCAL / REALIZADAS / RECIBIDAS / PERDIDAS / AGENDA
Si “BT MENU” está ajustado en “ITALIANO”.
C VOCALE / EFFETTUATE / RICEVUTE / PERSE / RUBRICA
Si “BT MENU” está ajustado en “NEDERLANDS”.
VOICE DIAL / GEKOZEN / ONTVANGEN / GEMISTE / TEL BOEK

Nota

- *Para obtener más información, consulte “Configuración del idioma del menú BLUETOOTH” en la página 31.*

3 **Pulse 🔍 / ENTER.**

Se activa el modo de llamadas salientes y se mostrará cada lista del modo.

Nota

- *Es posible que la lista tarde un tiempo en mostrarse y, además, justo después de realizar la conexión, es posible que la lista no se muestre actualizada.*

4 **Gire el Codificador giratorio para seleccionar un nombre o un número de teléfono de la lista.**

Nota

- *Puede utilizar la función de búsqueda alfabética en la agenda para buscar un nombre o un número de la agenda del teléfono. Para obtener más información, consulte “Función de búsqueda alfabética en la agenda” en la página 34.*

5 **Pulse 🔍 / ENTER.**

Se llamará al teléfono seleccionado.
Si un nombre tiene registrados varios números en la agenda del teléfono, pulse 🔍 / **ENTER** tras haber seleccionado el nombre*, gire el **Codificador giratorio** para seleccionar el número que desee y pulse 🔍 / **ENTER**: se llamará al número de teléfono. Mantenga pulsado 🔍 / **ENTER** durante al menos 2 segundos tras haber seleccionado el nombre: se llamará al número predeterminado del nombre. En función del teléfono móvil conectado, tal vez no sea posible utilizar esta función.

* *Si no se reconoce el nombre, aparece el número predeterminado.*

Notas

- *Pulse ↩ para regresar al modo anterior.*
- *Si no se realiza ninguna operación en un espacio de 60 segundos, la unidad vuelve al modo normal.*
- *Se muestran los nombres registrados en la agenda del teléfono. Si el nombre no está registrado, se muestra un número. Si no se puede mostrar ni el número ni el nombre, aparece “ID UNSENT”.*
- *Si realiza una llamada directamente desde el teléfono móvil emparejado, no se muestra el número de teléfono y no se puede rellamar desde la unidad.*

Operación de marcación por voz

Puede realizar una llamada mediante órdenes por voz.

Elemento de configuración: VOICE DIAL

Si el modo de reconocimiento de voz está activado y aparece “SPEAK”, diga en voz alta en el micrófono el número de teléfono*, nombre* al que quiera llamar.

* *Este mensaje depende de la etiqueta de voz preguardada en el teléfono móvil.*

Notas

- *Puede realizar esta operación únicamente si ha conectado un teléfono móvil compatible con marcación por voz. Si el teléfono móvil no es compatible con marcación por voz, aparecerá “NO SUPPORT” en la pantalla durante 2 segundos.*
- *El rendimiento de la función de marcación de voz depende del alcance de reconocimiento del teléfono móvil y de la ubicación del micrófono. Se debe tener en cuenta la posición de montaje del micrófono.*
- *El funcionamiento de marcación por voz depende de la funcionalidad del teléfono móvil. Para obtener más información al respecto, consulte el Manual de operación del teléfono móvil.*
- *Si el nombre de la persona a la que quiere llamar no se encuentra, aparecerá “NO CALL” en la pantalla durante 2 segundos.*
- *Si el micrófono no detecta voz o no la reconoce en un periodo de 30 segundos, se visualizará “NO CALL” durante 2 segundos y, a continuación, la unidad volverá al modo normal automáticamente.*

Rellamada de un número del historial de llamadas salientes

Los números de teléfono marcados previamente se guardan en un historial de llamadas marcadas. Puede volver a marcar un número buscándolo en el directorio de llamadas marcadas.

Elemento de configuración: DIALLED

Rellamada de un número del historial de llamadas entrantes

Los números de teléfono de las llamadas entrantes se guardan en la lista de llamadas recibidas. Puede volver a llamar a estos números desde aquí.

Elemento de configuración: RECEIVED

Rellamada de un número del historial de llamadas entrantes perdidas

Los números de teléfono de las llamadas entrantes perdidas se guardan en la lista de llamadas perdidas. Puede volver a llamar a estos números desde aquí.

Elemento de configuración: MISSED

Rellamada de un número de la agenda del teléfono

Se pueden descargar hasta 1.000 nombres (con un máximo de 5 números de teléfono para cada nombre) desde un teléfono móvil. Utilice la lista de la agenda del teléfono para realizar llamadas seleccionando a una persona determinada.

Elemento de configuración: PHONE BOOK

Notas

- *El orden en que se visualiza la lista depende del ajuste de “PB ORDER” (consulte “Cambio del orden de la lista de la agenda del teléfono” en la página 31).*
- *Si se agrega o se borra el historial de llamadas o la agenda telefónica del teléfono móvil mientras éste está conectado a la unidad, la lista mostrada en la unidad podría no visualizarse actualizada. Aunque no esté actualizada, la función de llamada de teléfono está totalmente operativa.*
- *Puede ver la información de un número guardado en la agenda del teléfono si pulsa* **VIEW**. *Cada vez que pulse el botón, la pantalla cambiará del modo siguiente: Nombre → Número de teléfono → Etiqueta teléfono* → Nombre*
  Si no se puede obtener la información, aparecerá “NO NAME”, “NO NUMBER” o “NO LABEL”.

* *La etiqueta de teléfono de un número depende de la información del número guardado en la agenda del teléfono móvil y se admiten cinco tipos: GENERAL, MOBILE, HOME, OFFICE y OTHER.*

Función de búsqueda alfabética en la agenda

Puede seleccionar las tres primeras letras para buscar el nombre que desee en la lista de la agenda del teléfono mediante la función de búsqueda alfabética en la agenda.

Por ejemplo:

Búsqueda de un nombre: "Michael James"
El siguiente ejemplo explica cómo se realiza la búsqueda.
En función del ajuste de PB ORDER (consulte "Cambio del orden de la lista de la agenda del teléfono" en la página 31), la agenda del teléfono se muestra por orden de nombre o de apellido. Busque el nombre o el apellido según el ajuste seleccionado.

1 **Pulse ABC SKIP/TA en la pantalla de la lista de la agenda del teléfono: se activará el modo de búsqueda alfabética en la agenda.**

Se muestra la lista de selección de letras.

2 **Gire el Codificador giratorio para seleccionar la primera letra (por ejemplo, M) y, a continuación, pulse ►►I.**

Se muestra la lista de selección de letras.

3 **Gire el Codificador giratorio para seleccionar la segunda letra (por ejemplo, I) y, a continuación, pulse ►►I.**

Se muestra la lista de selección de letras.

4 **Gire el Codificador giratorio para seleccionar la tercera letra (por ejemplo, C) y, a continuación, pulse 🔍/ENTER.**

Se buscarán los nombres guardados en la agenda del teléfono que empiecen por "MIC".

5 **Gire el Codificador giratorio para seleccionar el nombre que desee (por ejemplo, Michael James) y, a continuación, pulse 🔍/ENTER para realizar la llamada.**

Notas

- *Esta función se aplica a las letras A-Z.*
- *Esta función también se aplica a las letras del alfabeto ruso si "CYRILLIC" está ajustado en ON. Consulte "Configuración del idioma (CYRILLIC)" en la página 25.*
- *Si el nombre seleccionado tiene varios números asociados en la agenda del teléfono, deberá girar el* **Codificador giratorio** *para seleccionar el número adecuado y, después, deberá pulsar* **🔍/ENTER**.
- *Pulse* **I◄◄** *en el paso 3 o 4 para eliminar la entrada actual y volver al paso anterior.*
- *Puede buscar nombres por su primera letra, las dos primeras letras o las tres primeras letras. Pulse* **🔍/ENTER** *después de introducir el número de letras que desee. Una lista muestra los nombres que empiezan con las letras introducidas.*

Función de llamada en espera

Si se recibe una segunda llamada durante una llamada activa, es posible hacer que el primer interlocutor espere unos instantes mientras se atiende la segunda llamada. Cuando haya terminado con una llamada, podrá cambiar a la otra.

Si se recibe una segunda llamada durante la llamada activa (llamada1), la información de la segunda llamada (llamada2) se visualiza en vez del nombre de la persona que llama. Si pulsa ► 2, activará el modo de llamada en espera.

En este caso, llamada1 está en espera y se atiende llamada2.

Notas

- *En el modo de llamada en espera, pulse* **1 ◄** *o* **► 2** *para alternar entre la persona de la llamada activa y la persona en espera.*
- *En el modo de llamada en espera, si mantiene pulsado* **1 ◄** *o* **► 2** *durante al menos 2 segundos para colgar llamada1 o llamada2, se atenderá automáticamente la otra llamada.*
- *En el modo de llamada en espera, puede pulsar* **VIEW** *para pasar del número en espera (1 o 2) al nombre de la persona que llama y viceversa.*

Número de memorización en la agenda (marcación abreviada)

Asigne los números que marca con más frecuencia a números de memorización para poder aplicar la función de rellamada. Es posible asignar hasta seis números de teléfono frecuentes a los números de memorización.

Seleccione un número que quiera memorizar en la lista de la agenda del teléfono. Pulse cualquiera de los botones de memorización (1 al 6) donde desee almacenar el número y manténgalo presionado durante al menos 2 segundos.

El número de teléfono seleccionado se almacenará en el número predefinido.

Notas

- *Si el nombre tiene varios números registrados en la agenda, pulse* **🔍/ENTER** *después de seleccionar el nombre. Gire el* **Codificador giratorio** *para elegir el número que desee. Pulse cualquiera de los* **botones de memorización (1 al 6)** *y manténgalo presionado durante al menos 2 segundos. El número seleccionado se guarda como número de memorización.*
- *Se pueden guardar un total de 18 números de teléfono como números de memorización (6 números por cada teléfono móvil de la lista de dispositivos emparejados). Si se elimina un teléfono móvil de la lista de dispositivos emparejados, los números de memorización de dicho teléfono se eliminarán y no se recuperan aunque vuelva a emparejar el teléfono.*
- *Si guarda un número de teléfono en un número de memorización que ya tenía un número guardado, el número actual se borrará y será sustituido por el nuevo.*

Marcación del número de memorización

1 **Pulse cualquiera de los botones de memorización (1 al 6) que tenga un número almacenado en el modo de teléfono.**

Se visualizará la información (nombre/número) del número de memorización.

2 **Pulse 🔍/ENTER o ✆.**

El número almacenado en el botón de memorización se marcará directamente.

Ajuste del volumen al recibir una llamada

Puede ajustar el volumen mientras realiza la llamada.

Gire el Codificador giratorio para ajustar el volumen.

Nota

- *Tal vez necesite subir el volumen del nivel de la fuente de escucha de audio habitual. Sin embargo, tenga en cuenta que puede producirse retroalimentación si sube demasiado el volumen. La retroalimentación está directamente relacionada con el volumen. Si baja el volumen al mínimo necesario conseguirá reducirla. Si aleja el micrófono de los altavoces principales del vehículo (por ejemplo, si lo tiene fijado en los protectores solares), también puede reducir la retroalimentación.*

Silenciamiento rápido de la entrada del micrófono (Voice Mute)

Durante una llamada, si activa la función Voice Mute silenciará instantáneamente la entrada del micrófono. El interlocutor no escuchará su voz.

Durante la llamada, pulse ►/II para silenciar la entrada del micrófono.

Vuelva a pulsar ►/II para recuperar el nivel de volumen anterior de la entrada del micrófono.

Nota

- *Esta operación también puede realizarse desde el menú de opciones del modo de teléfono (modo llamada). Consulte "Configuración del menú de opciones" en la página 24.*

Conmutación de audio de llamada

Cuando se realiza una llamada, esta función permite transferir el audio entre el teléfono móvil y los altavoces del vehículo.

Durante la llamada, pulse BAND para pasar la llamada desde el teléfono móvil a la unidad y al revés.

Notas

- *En función del teléfono móvil, esta operación tal vez no pueda realizarse.*
- *Esta operación también puede realizarse desde el menú de opciones del modo de teléfono (modo llamada). Consulte "Configuración del menú de opciones" en la página 24.*

Funcionamiento de BLUETOOTH Audio

Desde esta unidad es posible controlar o reproducir de forma inalámbrica* la información de audio de un teléfono móvil o reproductor portátil compatible con BLUETOOTH.

* *Para poder reproducir audio, es necesario un teléfono móvil o un reproductor portátil que cumpla las normas A2DP (Advanced Audio Distribution Profile, Perfil de distribución de audio avanzada) o AVRCP (Audio/Video Remote Control Profile, Perfil de control remoto de audio/vídeo).*
No todas las funciones están operativas en todos los dispositivos.

Notas

- *Ajuste "AUDIO" en ON cuando quiera utilizar la función BLUETOOTH Audio. Consulte "Configuración de la conexión BLUETOOTH (BT IN)" en la página 29.*
- *Durante una llamada se silencia el sonido de la fuente de audio BLUETOOTH.*
- *Si utiliza un teléfono manos libres (por ejemplo, al buscar en la agenda) mientras usa la función BLUETOOTH Audio, es posible que la reproducción de BLUETOOTH Audio se vea afectada.*

Recuperación del modo BLUETOOTH Audio

Pulse SOURCE/⏻ para seleccionar el modo BT AUDIO.

Seleccionar una canción

Pulse I◄◄.

Regresa al principio de la canción reproducida.

Pulse ►►I.

Avanza hasta la siguiente canción.

Pausa

Pulse ►/II.

La reproducción se detiene. Si vuelve a tocar esta opción, la reproducción se reanuda.

Memoria USB (opcional)

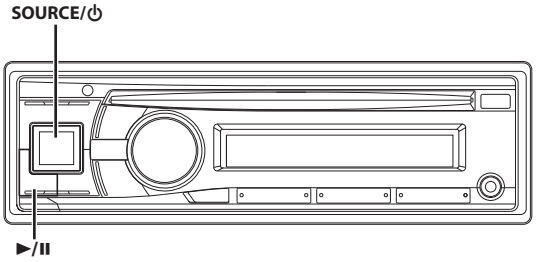

Reproducción de archivos MP3/WMA/AAC desde la memoria USB (opcional)

Si conecta una memoria USB con archivos MP3/WMA/AAC, podrá reproducir archivos MP3/WMA/AAC.

1 **Pulse SOURCE/⏻ para cambiar al modo USB AUDIO.**

2 **Para hacer una pausa en la reproducción, pulse ►/II.**
Si vuelve a pulsar ►/II volverá a activarse la reproducción.

Notas

- *La carpeta raíz aparece como "ROOT" en el modo de búsqueda de nombres de carpetas.*
- *Esta unidad reproduce los archivos de la memoria USB con los mismos controles y modos que la reproducción de discos que contienen archivos MP3/WMA/AAC. Para obtener más información, consulte "CD/MP3/WMA/AAC" en la página 16.*
- *Antes de desconectar la memoria USB, es importante cambiar a otra fuente o poner la unidad en pausa.*
- *Es posible que el tiempo de reproducción no se muestre correctamente si se reproduce un archivo grabado a VBR (velocidad de bits variable).*

Acerca de los archivos MP3/WMA/AAC de la memoria USB

Reproducción de MP3/WMA/AAC

Los archivos MP3 se preparan y, a continuación, se almacenan en un dispositivo de memoria USB. Esta unidad puede reconocer un máximo de 100 carpetas y 100 archivos por carpeta almacenados en una memoria USB. Es posible que la reproducción no se realice si el dispositivo de memoria USB excede las limitaciones descritas anteriormente.
No exceda con ningún archivo el tiempo de reproducción de 1 hora.

Soportes admitidos

Solo se admiten archivos MP3/WMA/AAC. El resto de tipos de archivo se omiten.

Sistemas de archivo correspondientes

Este dispositivo es compatible con dispositivos de memoria USB con formatos FAT 12/16/32.

iPod/iPhone (opcional)

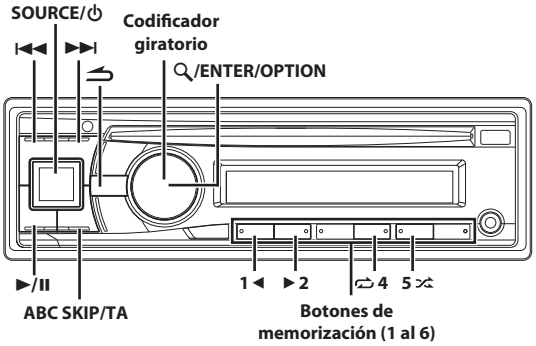

Conexión de un iPod/iPhone

Se puede conectar un iPod/iPhone a esta unidad mediante el cable de interfaz para iPod (incluido con el iPod). Consulte "Conexión de iPod/iPhone" en la página 46. Si se conecta un iPod/iPhone a esta unidad, puede elegir controlar el iPod/iPhone con sus propios mandos o mediante los controles de la unidad principal. Para obtener más información, consulte "Configuración del control del iPod" en la página 37.
Estas instrucciones explican cómo controlar el iPod/iPhone únicamente desde esta unidad principal (HU). Asegúrese de que el control del iPod está ajustado en HU (HEAD UNIT). Consulte "Configuración del control del iPod" en la página 37. Consulte el manual del iPod/iPhone para obtener información sobre cómo realizar operaciones desde el iPod/iPhone.

Notas

- *Un iPhone conectado a esta unidad funciona como un iPod. El iPhone puede usarse como dispositivo manos libres con el módulo Bluetooth integrado.*
- *Las funciones de Internet y teléfono de iPod touch o iPhone, etc., también pueden utilizarse al realizar la conexión a la unidad. No obstante, si utiliza estas funciones, se detendrá momentáneamente o definitivamente la reproducción de las canciones. No utilice la unidad en ese momento para evitar averías.*
- *No deje un iPod/iPhone en el interior del coche, ya que al quedar expuestos a niveles elevados de calor y humedad podrían resultar dañados.*

Acerca de los modelos de iPod/iPhone que pueden utilizarse con esta unidad

- Dispositivos confirmados con relación a Made for iPod. No se garantiza el funcionamiento correcto con versiones anteriores.
  iPod touch (4.ª generación): Ver. 4.3
  iPod nano (6.ª generación): Ver. 1.0
  iPod touch (3.ª generación): Ver. 4.3
  iPod nano (5.ª generación): Ver.1.0.2
  iPod classic (160 GB) (finales de 2009): Ver. 2.0.4
  iPod touch (2.ª generación): Ver. 4.2.1
  iPod nano (4.ª generación): Ver. 1.0.4
  iPod classic (120 GB): ver. 2.0.1
  iPod touch (1.ª generación): Ver. 3.1.3
  iPod nano (3.ª generación): Ver. 1.1.3
  iPod classic (80 GB, 160 GB): Ver. 1.1.2
  iPod nano (2.ª generación): Ver. 1.1.3
  iPod con vídeo: ver. 1.3
  iPod nano (1.ª generación): Ver. 1.3.1

- Dispositivos confirmados con relación a Made for iPhone. No se garantiza el funcionamiento correcto con versiones anteriores.
  iPhone 4: Ver. 4.3
  iPhone 3GS: Ver. 4.3
  iPhone 3G: Ver. 4.2.1
  iPhone: Ver. 3.1.3
- Para ayudarle a identificar su modelo de iPod, consulte el documento de Apple "Identifying iPod models", en http://support.apple.com/kb/HT1353
- Esta unidad no es compatible con la reproducción de vídeo de iPod/iPhone, aunque se utilice un cable de vídeo compatible.

Configuración del control del iPod

Cuando conecte un iPod/iPhone, puede controlarlo desde sus propios mandos o desde la unidad principal.

1 **Mantenga pulsado 🔍/ENTER/OPTION durante al menos 2 segundos, en el modo iPod.**

El menú de opciones del iPod se activa.

2 **Gire el Codificador giratorio para seleccionar iPod CONT y, a continuación, pulse 🔍/ENTER.**

El modo de control del iPod cambiará entre iPod MODE y HU MODE.

HU (HEAD UNIT):
Se utiliza el iPod/iPhone mediante esta unidad.

iPod:
Se utiliza el iPod/iPhone con sus propios controles. Cuando se selecciona iPod, algunas funciones no se pueden utilizar desde la unidad principal.

Notas

- *Una vez modificado el modo de control, la unidad quedará en pausa, así que pulse ►/II para continuar.*
- *En función del iPod utilizado, es posible que no se puedan usar los controles del iPod. O bien, si está seleccionado iPod, el funcionamiento debe realizarse desde la unidad principal.*

Reproducción

1 **Pulse SOURCE/⏻ para cambiar al modo iPod.**

2 **Pulse I◄◄ o ►►I para seleccionar la canción deseada.**

Si mantiene pulsado I◄◄ o ►►I la pista actual avanzará o retrocederá rápidamente de forma continua.

3 **Para hacer una pausa en la reproducción, pulse ►/II.**

Si vuelve a pulsar ►/II volverá a activarse la reproducción.

Notas

- *Si se reproducía una canción en el iPod/iPhone mientras estaba conectado a la unidad, continuará reproduciéndose a partir del punto en que se interrumpió al desconectarse.*
- *Si escucha un episodio de un podcast o un audiolibro, éste se puede cambiar pulsando* **1◄** *o* **►2**.
- *Un episodio puede contener varios capítulos. Para cambiar de capítulo, pulse* I◄◄ *o* ►►I.
- *Durante la reproducción de iPod/iPhone, pulse ↩ y, a continuación, podrá volver rápidamente al último nivel jerárquico seleccionado en el modo de búsqueda.*

Búsqueda de la canción que desea escuchar

Un iPod/iPhone puede contener miles de canciones. Por este motivo, la unidad puede efectuar varias búsquedas mediante la función de búsqueda mostrada a continuación.
Cada categoría musical tiene su propia jerarquía. Utilice el modo de búsqueda Lista de reproducción/Artista/Álbum/Canción/Podcast/Género/Compositor/Audiolibro para restringir las búsquedas, según la tabla siguiente.

Jerarquía 1	Jerarquía 2	Jerarquía 3	Jerarquía 4
Lista de reproducción (PLAYLIST)	Canción	—	—
Artista (ARTIST)*	Álbum*	Canción	—
Álbum (ALBUM)*	Canción	—	—
Canción (SONG)	—	—	—
Podcast (PODCAST)	Episodio	—	—
Género (GENRE)*	Artista*	Álbum*	Canción
Compositor (COMPOSER)*	Álbum*	Canción	—
Audiolibro (AUDIOBOOK)	—	—	—

Nota

- *Puede seleccionar el modo de búsqueda que prefiera. Consulte "Configuración del modo de búsqueda de iPod/iPhone" en la página 28.*

Por ejemplo:

Búsqueda por nombre de artista
El siguiente ejemplo explica cómo se realiza la búsqueda por ARTIST. Se puede utilizar otro modo de búsqueda para la misma operación, aunque la jerarquía es diferente.

1 **Pulse 🔍/ENTER para activar el modo de selección de búsqueda.**

El indicador "🔍" se iluminará.

2 **Gire el Codificador giratorio para seleccionar el modo de búsqueda de ARTIST y, a continuación, pulse 🔍/ENTER.**

SHUFFLE ALL*1 ↔ PLAYLIST ↔ ARTIST ↔ ALBUM ↔ SONG ↔ PODCAST ↔ GENRE ↔ COMPOSER ↔ AUDIOBOOK ↔ SHUFFLE ALL

**1 Consulte "Reproducción aleatoria Shuffle (M.I.X.)" en la página 39.*

Nota

- *La visualización de la lista de modo de búsqueda varía en función del ajuste de iPod LIST. Para obtener más información, consulte "Configuración del modo de búsqueda de iPod/iPhone" en la página 28.*

3 **Gire el Codificador giratorio para seleccionar el artista que desee y, a continuación, pulse 🔍/ENTER.**

4 **Gire el Codificador giratorio para seleccionar el álbum que desee y, a continuación, pulse 🔍/ENTER.**

5 **Gire el Codificador giratorio para seleccionar la canción que desee y, a continuación, pulse 🔍/ENTER.**

Notas

- *Tras mantener pulsado* **🔍/ENTER** *por lo menos 2 segundos en cada jerarquía (salvo en las jerarquías SONG y AUDIOBOOK), todas las canciones de la jerarquía seleccionada se reproducirán.*
- *Tras seleccionar [ALL] en el modo de búsqueda con "*" (consulte la tabla de la página anterior), mantenga pulsado* **🔍/ENTER** *durante al menos 2 segundos para reproducir todas las canciones del iPod/iPhone o el modo de búsqueda seleccionado.*
- *En el modo de búsqueda, si mantiene pulsado ↩ durante al menos 2 segundos o no se realiza ninguna operación durante 10 segundos, el modo de búsqueda se cancela.*
- *Si pulsa ↩ en modo de búsqueda, volverá al modo anterior.*
- *Si se realiza la búsqueda durante la reproducción M.I.X., el modo de reproducción M.I.X. se cancelará.*
- *"NO SONG" aparecerá si no existen canciones en la lista de reproducción seleccionada en el modo de búsqueda PLAYLIST.*
- *"NO PODCAST" aparecerá si no hay datos de podcasts en el iPod/iPhone en el modo de búsqueda PODCAST.*
- *"NOAUDIOBOK" aparecerá si no hay datos de audiolibros en el iPod/iPhone en el modo de búsqueda AUDIOBOOK.*
- *Si se selecciona el "Nombre del iPod" guardado en el iPod/iPhone en el modo de búsqueda de lista de reproducción deseado y se pulsa* **🔍/ENTER***, es posible buscar todas las canciones del iPod/iPhone. Además, si mantiene pulsado* **🔍/ENTER** *durante por lo menos 2 segundos, se reproducen todas las canciones del iPod/iPhone.*
- *En función del iPod/iPhone, la búsqueda por podcast no es compatible.*
- *Si se pulsa cualquiera de los* **botones de memorización (1 al 6)** *en el modo de búsqueda, puede realizarse una búsqueda rápidamente saltando hasta la ubicación especificada. Para obtener más información, consulte "Función de búsqueda directa" en la página 38.*

Función de búsqueda alfabética

Puede utilizar la función de búsqueda alfabética de la unidad para buscar álbumes, canciones, etc., de forma más eficaz. En el modo de búsqueda PLAYLIST/ARTIST/ALBUM/SONG/PODCAST/GENRE/COMPOSER/AUDIOBOOK, seleccione la primera letra del título deseado (álbum, canción, etc.) y se mostrarán los títulos que empiecen por esta letra. Con esta función, encontrará rápidamente cualquier canción.

1 **En el modo de búsqueda, pulse ABC SKIP/TA.**

Se muestra la lista de selección de letras.

2 **Gire el Codificador giratorio para seleccionar la letra que desee (por ejemplo, M) y, a continuación, pulse 🔍/ENTER.**

Se mostrarán los títulos que empiecen por "M".

3 **Gire el Codificador giratorio para seleccionar el título que desee.**

Notas

- *Si pulsa ↩ en el modo de búsqueda alfabética, volverá al modo anterior.*
- *Si utiliza el modo de búsqueda PLAYLIST para buscar una canción, la función de búsqueda alfabética aparecerá desactivada en la jerarquía de búsqueda de canciones.*

Función de búsqueda directa

Puede utilizar la función de búsqueda directa de la unidad para buscar álbumes, canciones, etc., de forma más eficaz. En modo PLAYLIST/ARTIST/ALBUM/SONG/PODCAST/GENRE/COMPOSER/AUDIOBOOK, encontrará cualquier canción rápidamente.

En el modo de búsqueda, pulse cualquiera de los botones de memorización (1 al 6) para saltar rápidamente un porcentaje designado del contenido de la canción.

Ejemplo de búsqueda de canción:

Si el iPod/iPhone contiene 100 canciones, estarán divididas en 6 grupos mediante porcentajes (que se muestran a continuación). Estos grupos se asignan a los botones de memorización (1 al 6).

Ejemplo 1:

Supongamos que la canción que busca está ubicada hacia la mitad (50%) de la biblioteca: pulse el botón 4 para saltar hasta la canción 50.ª y gire el **Codificador giratorio** *para encontrar la canción que desea.*

Ejemplo 2:

Supongamos que la canción que busca está ubicada hacia el final (83%) de la biblioteca: pulse el botón 6 para saltar hasta la canción 83.ª y gire el **Codificador giratorio** *para encontrar la canción que desea.*

	Las 100 canciones (100%)					
	0%	**17%**	**33%**	**50%**	**67%**	**83%**
Botones de memorización	1	2	3	4	5	6
Canciones	1.ª canción	17.ª canción	33.ª canción	50.ª canción	67.ª canción	83.ª canción

Seleccionar Lista de reproducción/Artista/Álbum/Género/Compositor

La Lista de reproducción/Artista/Álbum/Género/Compositor puede modificarse con facilidad.
Por ejemplo, si escucha una canción de un álbum seleccionado, el álbum se puede cambiar.

Pulse 1◄ o ►2 para seleccionar la Lista de reproducción/Artista/Álbum/Género/Compositor que desee.

Notas

- *Si se utilizó el modo de búsqueda de canción para seleccionar la canción, esta función no estará activa.*
- *Si se selecciona un álbum durante la búsqueda de artista, se buscarán otros álbumes de ese artista.*
- *Esta función no estará activa durante la reproducción shuffle (🔀).*

Reproducción aleatoria Shuffle (M.I.X.)

La función aleatoria del iPod/iPhone aparece como ⤮ en esta unidad.

Reproducción aleatoria de álbumes:
Las canciones de cada álbum se reproducen en el orden correcto. Al finalizar todas las canciones de un álbum, se selecciona el siguiente álbum de forma aleatoria. El mismo proceso continúa hasta que se han reproducido todos los álbumes.

Reproducción aleatoria de canciones:
La reproducción aleatoria de canciones reproduce las canciones de una categoría seleccionada (lista de reproducción, álbum, etc.). Las canciones de dicha categoría se reproducen solo una vez hasta que todas las canciones se hayan reproducido.

1 **Pulse 5 ⤮.**

Las canciones se reproducen en secuencia aleatoria.

🗀⤮*1 → ⤮*2 → (off) → 🗀⤮

*1 *Reproducción aleatoria de álbumes.*
*2 *Reproducción aleatoria de canciones.*

2 **Para cancelar el modo M.I.X., seleccione (off) con el mismo procedimiento que se describió antes.**

Nota
- *Si se ha seleccionado una canción en el modo de búsqueda por álbum antes de seleccionar la reproducción M.I.X., las canciones no se reproducirán de forma aleatoria aunque se haya seleccionado Reproducir álbum en forma aleatoria.*

TODO aleatorio:
La función Shuffle ALL reproduce todas las canciones del iPod/iPhone de forma aleatoria. No se repite ninguna canción hasta que no se hayan reproducido todas.

1 **Pulse 🔍/ENTER para activar el modo de selección de búsqueda.**

2 **Gire el Codificador giratorio para seleccionar SHUFFLE ALL y, a continuación, pulse 🔍/ENTER.**

El indicador "ALL ⤮" se iluminará.

Para cancelar la reproducción M.I.X., pulse **5** ⤮ para seleccionar OFF.

Nota
- *Si Shuffle ALL está seleccionado, se cancelan las canciones seleccionadas que se reprodujeron en el modo de búsqueda.*

Repetición de reproducción

Solo está disponible la opción de repetición única para el iPod/iPhone.

Repetición única:
Una sola canción se reproduce de forma repetida.

1 **Pulse 🔁 4.**

Se reproducirá repetidamente la canción.

🔁* → (off) → 🔁

* *Repetición única.*

2 **Para cancelar el modo de repetición, seleccione (off) con el mismo procedimiento que se describió antes.**

Nota
- *Durante la reproducción en modo de repetición, no se podrán seleccionar más canciones pulsando ⏮ o ⏭.*

Información

En caso de dificultad

Si surge algún problema, apáguelo y vuelva a encenderlo. Si la unidad sigue sin funcionar correctamente, compruebe las cuestiones que aparecen en la lista siguiente. Esta guía le ayudará a aislar el problema si la unidad no funciona. Si el problema persiste, compruebe si el resto de su sistema está adecuadamente conectado o consulte a un proveedor autorizado por Alpine.

Cuestiones básicas

En la pantalla no aparece ningún elemento o función.
- El vehículo tiene el contacto apagado.
  - Si ha realizado las conexiones de acuerdo con las instrucciones, la unidad no funcionará con la llave de encendido en OFF.
- Las conexiones del conductor de alimentación (Rojo) y el conductor de batería (Amarillo) no son adecuadas.
  - Compruebe las conexiones del conductor de alimentación y el conductor de batería.
- Fusible fundido.
  - Compruebe el fusible de la unidad; si fuera necesario, cámbielo por otro del valor apropiado.
- El microordenador interno funciona mal a causa de interferencias, ruido, etc.
  - Presione el botón **RESET** con un bolígrafo u otro elemento puntiagudo.

Radio

No se recibe ninguna emisora.
- La antena no está conectada o el cable está desconectado.
  - Compruebe que la antena esté correctamente conectada; sustituya la antena o el cable en caso necesario.

No se pueden sintonizar emisoras en el modo de búsqueda.
- Se encuentra en una zona en la que las señales son demasiado débiles.
  - Compruebe si el sintonizador está en el modo DX.
- Si se encuentra en un área de señal primaria, es posible que la antena no tenga conexión a tierra o no esté conectada correctamente.
  - Compruebe la conexión de la antena; asegúrese de que la antena esté correctamente conectada a tierra en la ubicación de montaje.
- Es posible que la antena no tenga la longitud adecuada.
  - Compruebe que la antena está completamente extendida y, si está rota, sustitúyala por una nueva.

La emisión es ruidosa.
- La longitud de la antena no es adecuada.
  - Extienda la antena completamente; sustitúyala si está rota.
- La antena no tiene una buena conexión a tierra.
  - Asegúrese de que la antena está correctamente conectada a tierra en su ubicación de montaje.

CD

El reproductor de CD no funciona.
- Se encuentra por encima del rango de temperatura para CD de +50°C.
  - Deje que se enfríe la temperatura en el interior (o en el maletero) del vehículo.

El sonido de reproducción de un CD oscila.
- Condensación de humedad en el módulo de CD.
  - Espere el tiempo necesario para que se evapore la humedad (1 hora aproximadamente).

No es posible insertar CD.
- Ya hay un CD en el reproductor de CD.
  - Expulse el CD y retírelo.
- El CD no está correctamente insertado.
  - Asegúrese de insertar el CD de acuerdo con las instrucciones de la sección Funcionamiento del reproductor de CD.

El CD no avanza ni retrocede.
- El CD está dañado.
  - Extraiga el CD y tírelo; la utilización de un CD dañado en la unidad podría averiar el mecanismo.

El sonido salta debido a las vibraciones.
- Montaje incorrecto de la unidad.
  - Vuelva a montar la unidad de manera que quede bien sujeta.
- El disco está muy sucio.
  - Limpie el disco.
- El disco está rayado.
  - Cambie el disco.
- La lente de la unidad está sucia.
  - No utilice un disco limpiador de lentes de venta en comercios. Póngase en contacto con su distribuidor Alpine más cercano.

El sonido salta sin haber vibraciones.
- El disco está sucio o rayado.
  - Limpie el disco; si el disco está dañado debe sustituirse.

Aparece Error (solo reproductor de CD integrado).
- Error mecánico
  - Pulse ⏏. Una vez que desaparezca la indicación de error, introduzca de nuevo el disco. Si la solución señalada no resuelve el problema, consulte a su proveedor Alpine más cercano.

No es posible reproducir discos CD-R/CD-RW.
- No se ha realizado la sesión de cierre (finalización).
  - Finalice el disco y vuelva a intentar reproducirlo.

MP3/WMA/AAC

Los archivos MP3/WMA/AAC no se reproducen.
- Se produjo un error de escritura. El formato MP3/WMA/AAC no es compatible.
  - Compruebe que los datos MP3/WMA/AAC se han escrito en un formato válido. Consulte "Acerca de MP3/WMA/AAC" en la página 17 y vuelva a grabar en el formato compatible con este dispositivo.

Audio

No sale el sonido por los altavoces.
- La unidad no recibe señal del amplificador interno.
  - POWER IC está en "POW ON", consulte "Conexión a un amplificador externo (POWER IC)" en la página 21.

iPod

El iPod no puede reproducir y no emite ningún sonido.
- El iPod no se ha reconocido.
  - Reinicie esta unidad y el iPod. Consulte "Puesta en funcionamiento inicial del sistema" en la página 10. Para reiniciar el iPod, consulte el Manual de operación del iPod.

Indicaciones para el reproductor de CD

NO DISC

- No se ha insertado ningún CD.
  - Inserte un CD.
- Aunque hay un disco introducido, aparece la indicación "NO DISC" y la unidad no reproduce ni expulsa el disco.
  - Retire el disco siguiendo estos pasos:
    Pulse el botón ⏏ de nuevo durante al menos 2 segundos.
    Si el disco no sale, consulte con un distribuidor de Alpine.

ERROR

- Error del mecanismo.
  1. **Pulse el botón ⏏ y expulse el CD.**
     Si la unidad no expulsa el disco, consulte con su proveedor Alpine.
  2. **Si la indicación de error persiste tras la expulsión del disco, vuelva a pulsar el botón ⏏.**
     Si la indicación de error tampoco desaparece al pulsar el botón ⏏ varias veces, consulte a su proveedor Alpine.
- Si aparece "ERROR":
  Si no puede expulsar el disco pulsando ⏏, pulse el botón **RESET** (consulte "Puesta en funcionamiento inicial del sistema" en la página 10) y vuelva a pulsar ⏏.
  Si sigue sin poder expulsar el disco, consulte con un distribuidor de Alpine.

UNSUPORTED

- Se ha utilizado una velocidad de bit/velocidad de muestreo no admitida por la unidad.
  - Utilice una velocidad de bit/velocidad de muestreo admitida por la unidad.

Indicaciones para memorias USB

DEVICE ERR

- Se ha conectado un dispositivo USB incompatible con la unidad.
  - Conecte un dispositivo USB compatible.

NO DEVICE

- No se ha conectado ninguna memoria USB.
  - Asegúrese de que ha conectado correctamente la memoria USB y de que el cable no esté doblado en exceso.

NO FILE

- La memoria USB no contiene ningún (archivo) MP3.
  - Conecte el dispositivo de memoria USB una vez que haya almacenado canciones (archivos) en él.

UNSUPORTED

- Se ha utilizado una velocidad de bit/velocidad de muestreo no admitida por la unidad.
  - Utilice una velocidad de bit/velocidad de muestreo admitida por la unidad.

NO SUPPORT

- Se ha recibido información de texto que no es compatible con la unidad.
  - Utilice un dispositivo de memoria USB que contenga información de texto compatible con la unidad.

ERROR-01

- Error de comunicación
  - Apague la llave de contacto y ajuste la unidad en ON de nuevo.
  - Compruebe la pantalla volviendo a conectar la memoria USB y esta unidad.

ERROR-04

- Error de suministro eléctrico
  Voltaje/corriente excesivos en el memoria USB.
  - Pruebe con otra memoria USB.

Indicaciones para el modo iPod

NO DEVICE

- El iPod/iPhone no está conectado.
  - Verifique que el iPod/iPhone está debidamente conectado (consulte “Conexiones” en la página 47).
    Compruebe que el cable no esté doblado en exceso.

NO SONG

- No hay canciones en el iPod/iPhone.
  - Descargue canciones en el reproductor iPod/iPhone y conéctelo a la unidad.

ERROR-01

- Error de comunicación
  - Apague la llave de contacto y ajuste la unidad en ON de nuevo.
  - Reinicie el iPod.
  - Compruebe la pantalla volviendo a conectar el reproductor iPod/iPhone y esta unidad mediante el cable de iPod/iPhone.

ERROR-02

- Se debe a que la versión de software del iPod/iPhone no es compatible con la unidad.
  - Actualice la versión de software del iPod/iPhone a una compatible con la unidad.

ERROR-03

- El iPod/iPhone no está verificado.
  - Reinicie el iPod.
  - Pruebe con otro iPod/iPhone.

ERROR-04

- Error de suministro eléctrico
  Voltaje/corriente excesivos en el iPod/iPhone.
  - Pruebe con otro iPod/iPhone.

Modo BLUETOOTH

NO UNIT

- El dispositivo BLUETOOTH no está conectado.
  - Conecte el dispositivo BLUETOOTH.

Especificaciones

SECCIÓN DEL SINTONIZADOR FM

Gama de sintonización	87,5 ~ 108,0 MHz
Sensibilidad útil mono	0,7 µV
Selectividad de canal alternativo	80 dB
Relación señal/ruido	65 dB
Separación estéreo	35 dB
Relación de captura	2,0 dB

SECCIÓN DEL SINTONIZADOR MW

Gama de sintonización	531 ~ 1.602 kHz
Sensibilidad (estándar IEC)	25,1 µV/28 dB

SECCIÓN DEL SINTONIZADOR LW

Gama de sintonización	153 ~ 281 kHz
Sensibilidad (estándar IEC)	31,6 µV/30 dB

SECCIÓN DAB

Gama de sintonización BAND III	174,9 ~ 239,2 MHz
Gama de sintonización L-BAND	1.452,9 ~ 1.490,6 MHz
Sensibilidad BAND III	-98 dB
Sensibilidad L-BAND	-96 dB
S/N (con JIS-A)	85 dB
Distorsión	0,1%
Diferencia de nivel de salida	0 dB

SECCIÓN DEL REPRODUCTOR DE CD

Respuesta de frecuencia	5 ~ 20.000 Hz (±1 dB)
Fluctuación y trémolo (% WRMS)	Por debajo de los límites medibles
Distorsión armónica total	0,008% (a 1 kHz)
Gama dinámica	95 dB (a 1 kHz)
Relación señal/ruido	105 dB
Separación de canales	85 dB (a 1 kHz)

SECCIÓN USB

Requisitos de USB	USB 1.1/2.0
Consumo de energía máximo	1.000 mA
Clase de USB	Almacenamiento masivo
Sistema de archivos	FAT 12/16/32
Codificación MP3	MPEG AUDIO Layer-3
Codificación WMA	Windows Media™ Audio
Codificación AAC	Archivo ".m4a" con formato AAC-LC

SECCIÓN BLUETOOTH

Especificación de BLUETOOTH	BLUETOOTH V 3.0
Potencia de salida	+4 dBm máx. (Clase 2)
Perfil	HFP (Perfil manos libres) HSP (Perfil de auriculares) A2DP (Perfil de distribución de audio avanzada) AVRCP (Perfil de control remoto de audio/vídeo)

LENTE LECTORA

Longitud de onda	795 nm
Potencia láser	CLASS I

GENERAL

Requisito de alimentación	14,4 V CC (11 ~ 16 V margen permisible)
Salida de potencia máxima	50 W × 4
Tensión de salida de preamplificación máxima	2 V/10 k ohmios
Graves	±14 dB a 60 Hz
Agudos	±14 dB a 10 kHz
Sonoridad	10 dB a 100 Hz
Peso	1,5 kg

TAMAÑO DEL CHASIS

Anchura	178 mm
Altura	50 mm
Profundidad	161 mm

TAMAÑO DE LA PIEZA FRONTAL

Anchura	170 mm
Altura	46 mm
Profundidad	25 mm

Nota

- *Debido a la mejora continua del producto, las especificaciones y el diseño están sujetos a cambio sin previo aviso.*

⚠PRUDENCIA

(Lado inferior del reproductor)

Instalación y conexiones

Antes de instalar o conectar la unidad, lea lo siguiente y consulte "Manual de instrucciones" en la página 6 para hacer un uso correcto.

⚠ ADVERTENCIA

REALICE LAS CONEXIONES CORRECTAMENTE.

Una conexión incorrecta puede producir un incendio o dañar el equipo.

UTILICE LA UNIDAD SOLAMENTE EN VEHÍCULOS QUE TENGAN 12 VOLTIOS CON NEGATIVO A MASA.

(Consulte a su distribuidor en caso de duda.) De no ser así, podría ocasionar un incendio, etc.

ANTES DE EFECTUAR EL CABLEADO, DESCONECTE EL CABLE DEL TERMINAL NEGATIVO DE LA BATERÍA.

De no hacerlo así, podría ocasionar una descarga eléctrica o heridas debido a cortocircuitos eléctricos.

NO EMPALME CABLES ELÉCTRICOS.

Nunca corte el aislamiento de un cable para suministrar energía a otro equipo. Esto hace que la capacidad portadora del cable se supere y puede ser la causa de incendios o descargas eléctricas.

EVITE DAÑAR LOS TUBOS Y EL CABLEADO CUANDO TALADRE AGUJEROS.

Si taladra agujeros en el chasis durante la instalación, tome las precauciones necesarias para no rozar, dañar u obstruir los tubos, las tuberías de combustible, los depósitos o el cableado eléctrico. De lo contrario, podría provocar un incendio.

NO UTILICE TUERCAS O PERNOS EN EL SISTEMA DE FRENOS O DE DIRECCIÓN PARA REALIZAR LAS CONEXIONES A MASA.

Los pernos o tuercas empleados en los sistemas de freno o de dirección (o en cualquier otro sistema relacionado con la seguridad del vehículo), o los depósitos, NUNCA deben utilizarse para instalaciones de cableado o conexión a masa. Si utiliza tales partes podrá incapacitar el control del vehículo y provocar un incendio, etc.

MANTENGA LOS OBJETOS PEQUEÑOS, COMO LAS PILAS, FUERA DEL ALCANCE DE LOS NIÑOS.

La ingestión de estos objetos puede provocar lesiones graves. Si esto ocurre, consulte con un médico inmediatamente.

NO INSTALE EL EQUIPO EN LUGARES QUE PUEDAN INTERFERIR CON LA OPERACIÓN DEL VEHÍCULO, COMO EL VOLANTE DE DIRECCIÓN O LA CAJA DE CAMBIOS DE VELOCIDAD.

Esto podría obstaculizar la visibilidad y dificultar el movimiento, etc. y provocar accidentes graves.

IMPIDA QUE LOS CABLES SE ENREDEN CON LOS OBJETOS SITUADOS ALREDEDOR.

Disponga la instalación eléctrica y los cables conforme a lo descrito en el manual para evitar obstáculos durante la conducción. Los cables que obstaculizan la conducción o que cuelgan de partes del vehículo como el volante de dirección, la palanca de cambios, los pedales de freno, etc., se consideran extremadamente peligrosos.

⚠ PRUDENCIA

CONFÍE EL CABLEADO Y LA INSTALACIÓN A PROFESIONALES.

El cableado y la instalación de este equipo requieren una competencia y experiencia técnica confirmada. Para garantizar la seguridad, póngase siempre en contacto con el distribuidor al que ha comprado el equipo para confiarle estas tareas.

UTILICE LOS ACCESORIOS ESPECIFICADOS E INSTÁLELOS CORRECTAMENTE.

Asegúrese de utilizar los accesorios especificados solamente. La utilización de otras piezas no designadas puede ser la causa de daños en el interior de la unidad o de una instalación incorrecta. Las piezas pueden aflojarse, lo que, además de ser peligroso, puede provocar averías.

DISPONGA EL CABLEADO DE FORMA QUE LOS CABLES NO SE DOBLEN, NO SE CONTRAIGAN NI ROCEN UN BORDE METÁLICO AFILADO.

Aleje los cables y el cableado de piezas móviles (como los raíles de los asientos) o de bordes puntiagudos o afilados. De esta forma evitará dobleces y daños en el cableado. Si los cables se introducen por un orificio de metal, utilice una arandela de goma para evitar que el borde metálico del orificio corte el aislamiento del cable.

NO INSTALE LA UNIDAD EN LUGARES MUY HÚMEDOS O LLENOS DE POLVO.

Evite instalar la unidad en lugares con altos índices de humedad o polvo. Si entra polvo o humedad, el equipo puede averiarse.

⚠ PRECAUCIONES

- Asegúrese de desconectar el cable del polo (–) de la batería antes de instalar su CDE-136BT. Esto reducirá cualquier posibilidad de dañar la unidad en caso de un cortocircuito.
- Asegúrese de conectar los cables codificados con colores de acuerdo con el diagrama. Las conexiones incorrectas podrán ocasionar un malfuncionamiento de la unidad o dañar el sistema eléctrico del vehículo.
- Cuando haga las conexiones al sistema eléctrico del vehículo, tenga en cuenta los componentes instalados en fábrica (por ejemplo, el ordenador de a bordo). No coja corriente de estos conductores para alimentar esta unidad. Al conectar el CDE-136BT a la caja de fusibles, asegúrese de que el fusible designado para el circuito del CDE-136BT sea del amperaje adecuado. En caso contrario podrá ocasionar daños a la unidad y/o al vehículo. Cuando no esté seguro, consulte a su distribuidor Alpine.
- El CDE-136BT emplea conectores hembra tipo RCA para la conexión de otras unidades (por ejemplo, amplificador) equipadas con conectores RCA. Es posible que necesite un adaptador para conectar otras unidades. En ese caso, póngase en contacto con su distribuidor Alpine autorizado para que le aconseje.
- Asegúrese de conectar los cables negativos (–) de altavoces al terminal de altavoces (–). No conecte nunca entre sí los cables de altavoz de los canales izquierdo y derecho ni a la carrocería del vehículo.

IMPORTANTE

Anote el número de serie de la unidad en el espacio proporcionado a continuación y consérvelo como registro permanente. La placa del número de serie se encuentra en la base de la unidad.

NÚMERO DE SERIE: [ ]
FECHA DE INSTALACIÓN: [ ]
INSTALADOR: [ ]
LUGAR DE ADQUISICIÓN: [ ]

Instalación

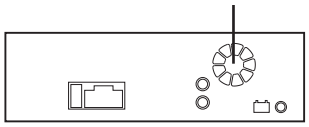

Precaución

No bloquee el ventilador de la unidad o el sumidero de calor, ya que impediría la circulación de aire. Si dichos elementos están bloqueados, el calor se acumulará dentro de la unidad y ello puede provocar un incendio.

⚠PRUDENCIA

Cuando instale esta unidad en el vehículo, no extraiga el panel frontal desmontable.
Si lo hace durante la instalación, podría presionar demasiado y deformar la placa de metal que lo sujeta.
Monte la unidad principal en un ángulo de 35 grados en relación con el plano horizontal, desde atrás hacia adelante.

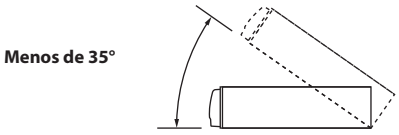

1 **Extraiga el manguito de montaje de la unidad principal (consulte "Retirada" en la página 45). Deslice la funda de montaje en el salpicadero y fíjela con las abrazaderas metálicas.**

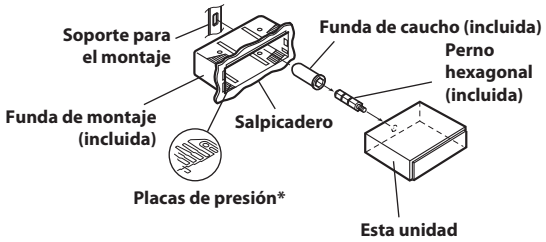

* *Si el manguito de montaje instalado en el salpicadero está flojo, las placas de presión pueden doblarse un poco para solventar el problema.*

2 **Si su vehículo posee soporte, instale el perno hexagonal largo en el panel posterior del CDE-136BT y coloque el tapón de caucho sobre dicho perno. Si su vehículo no dispone de soporte de montaje, refuerce la unidad principal con una brida de montaje metálica (no incluida). Conecte todos los demás conectores del CDE-136BT de acuerdo con las instrucciones descritas en la sección CONEXIONES.**

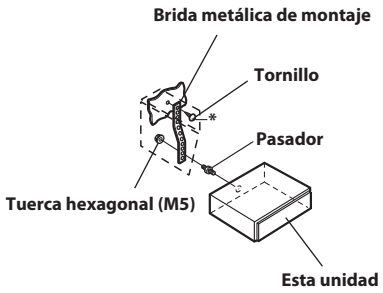

* *A propósito del tornillo*, prepare un tornillo apropiado al lugar de instalación del chasis.*

3 **Deslice el CDE-136BT hacia el interior del salpicadero. Cuando la unidad esté en su lugar, cerciórese de que los pasadores de fijación hayan quedado completamente asentados hacia abajo. Para ello puede presionar firmemente la unidad al tiempo que empuja la patilla de cierre con un pequeño destornillador. Eso permite asegurarse de que la unidad queda correctamente fijada y no se saldrá accidentalmente del salpicadero. Instale el panel frontal desmontable.**

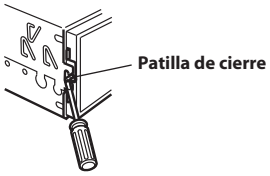

Retirada

1 **Extraiga el panel frontal desmontable.**

2 **Utilice un pequeño destornillador (u otra herramienta similar) para "empujar" los pasadores de fijación (consulte la figura arriba). Tras liberar la primera patilla, extraiga ligeramente la unidad para asegurarse de que no vuelve a bloquearse la patilla de cierre antes de soltar la segunda patilla.**

3 **Tire de la unidad hacia afuera, manteniéndola desbloqueada mientras tanto.**

VEHÍCULO JAPONÉS

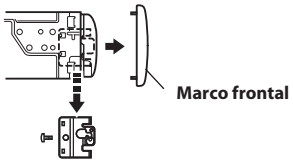

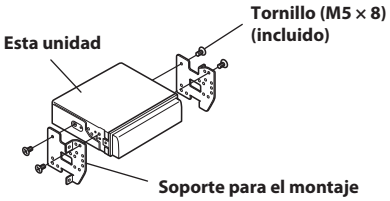

Conexión de la memoria USB

Conexión de la memoria USB

1 **Conecte el cable prolongador USB al conector USB de la unidad y, a continuación, proteja la conexión con la tapa de bloqueo proporcionada con el cable prolongador USB, tal como puede verse abajo.**

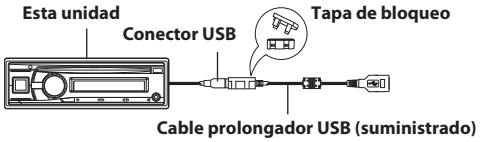

2 **Conecte la memoria USB al cable prolongador USB.**

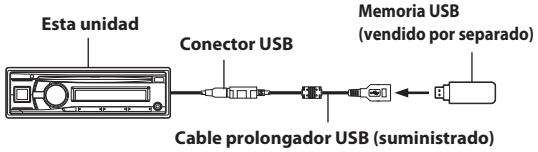

Extracción de la memoria USB

Tire de la memoria USB en línea recta desde el cable prolongador USB.

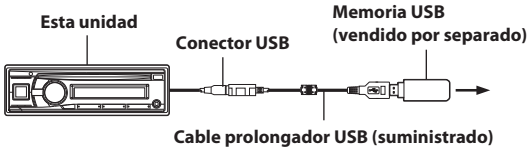

Notas

- *Al extraer la memoria USB, hágalo directamente.*
- *Si no se emite ningún sonido o si la memoria USB no se reconoce al conectarla, extraiga la memoria USB una vez y vuelva a conectarla.*
- *Cambie a una fuente que no sea el modo USB AUDIO y, a continuación, extraiga la memoria USB. Si retira la memoria USB en modo USB AUDIO, los datos podrían resultar dañados.*
- *Evite que el cable USB se mezcle con otros cables, etc.*

Conexión de iPod/iPhone

1 **Conecte el cable prolongador USB al conector USB como en el paso 1 de "Conexión de la memoria USB" (consulte "Conexión de la memoria USB" en la página 45).**

2 **Conecte el cable USB a un iPod/iPhone con cable de interfaz para iPod.**

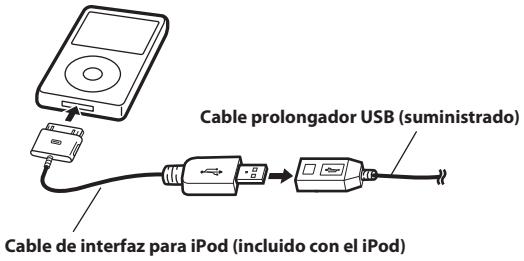

Montaje del micrófono

Por motivos de seguridad, monte el micrófono en:

- En un lugar estable y seguro.
- En un lugar que permita conducir el vehículo con seguridad.
- Monte el micrófono en un lugar donde pueda reconocer fácilmente la voz del conductor.

Elija el micrófono en un lugar donde pueda reconocer fácilmente la voz del conductor. Si el conductor debe inclinarse hacia delante para que el micrófono detecte su voz, puede llegar a distraerse y crear una situación de peligro.

Conexiones

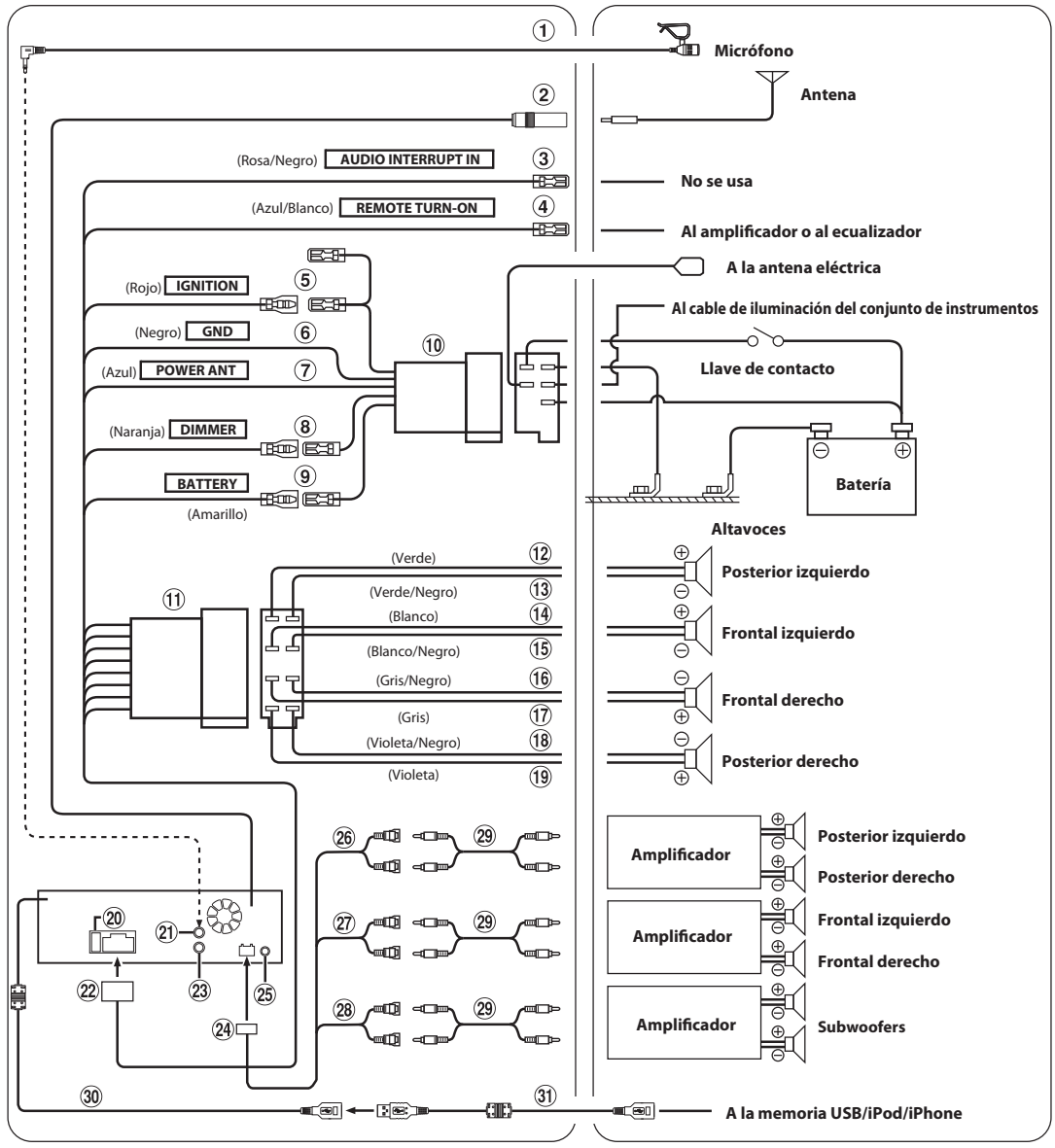
Micrófono
Antena
(Rosa/Negro) AUDIO INTERRUPT IN
No se usa
(Azul/Blanco) REMOTE TURN-ON
Al amplificador o al ecualizador
A la antena eléctrica
(Rojo) IGNITION
Al cable de iluminación del conjunto de instrumentos
(Negro) GND
Llave de contacto
(Azul) POWER ANT
(Naranja) DIMMER
Batería
BATTERY
(Amarillo)
Altavoces
(Verde)
Posterior izquierdo
(Verde/Negro)
(Blanco)
Frontal izquierdo
(Blanco/Negro)
(Gris/Negro)
Frontal derecho
(Gris)
(Violeta/Negro)
Posterior derecho
(Violeta)
Amplificador
Posterior izquierdo
Posterior derecho
Amplificador
Frontal izquierdo
Frontal derecho
Amplificador
Subwoofers
A la memoria USB/iPod/iPhone

① **Micrófono (incluido)**

② **Receptáculo de la antena**

③ **Cable de entrada del interruptor de audio (Rosa/Negro)**
No se usa.

④ **Cable de encendido remoto (Azul/Blanco)**
Conecte este cable al cable de control remoto del amplificador o del procesador de señal.

⑤ **Cable de potencia conmutada (Contacto) (Rojo)**
Conecte este cable a un terminal abierto de la caja de fusibles del vehículo o a otra fuente de alimentación no utilizada que genere una potencia de (+) 12 V solo cuando el contacto esté encendido o en posición auxiliar.

⑥ **Cable de tierra (Negro)**
Conecte este cable a una buena toma de tierra del vehículo. Asegúrese de realizar la conexión solo en el metal y de que quede perfectamente sujeto utilizando el tornillo de chapa de metal incorporado.

⑦ **Cable de antena eléctrica (Azul)**
Si es necesario, conecte este cable al terminal +B de la antena eléctrica.

Nota
- *Este cable solo se debe utilizar para controlar la antena del vehículo. No lo utilice para encender un amplificador o un procesador de señales, etc.*

⑧ **Cable de atenuación (Naranja)**
Este cable puede conectarse al cable de iluminación del grupo de instrumentos del automóvil. De esta forma se permitirá que el control de atenuación del automóvil atenúe la luz de fondo de la unidad.

⑨ **Cable de la batería (Amarillo)**
Conecte este cable al borne positivo (+) de la batería del vehículo.

⑩ **Conector ISO de alimentación de energía**

⑪ **Conector ISO (Salida de altavoces)**

⑫ **Cable de salida del altavoz trasero izquierdo (+) (Verde)**

⑬ **Cable de salida del altavoz trasero izquierdo (–) (Verde/Negro)**

⑭ **Cable de salida del altavoz delantero izquierdo (+) (Blanco)**

⑮ **Cable de salida del altavoz delantero izquierdo (–) (Blanco/Negro)**

⑯ **Cable de salida del altavoz delantero derecho (–) (Gris/Negro)**

⑰ **Cable de salida del altavoz delantero derecho (+) (Gris)**

⑱ **Cable de salida del altavoz trasero derecho (–) (Violeta/Negro)**

⑲ **Cable de salida del altavoz trasero derecho (+) (Violeta)**

⑳ **Portafusible (10 A)**

㉑ **Conector de entrada MIC**
Al micrófono.

㉒ **Conector de alimentación de energía**

㉓ **Conector de la interfaz de control remoto del volante**
A la caja de la interfaz de control remoto del volante.
Puede utilizar esta unidad desde la unidad de control del vehículo si hay una caja de la interfaz de control remoto del volante (opcional) de Alpine conectada. Para obtener más detalles consulte con su proveedor de Alpine.

㉔ **Conector de salida RCA**

㉕ **Conector de antena DAB**
A la antena DAB (vendido por separado)

㉖ **Conectores RCA traseros de salida**

㉗ **Conectores RCA delanteros de salida**

㉘ **Conectores RCA del subwoofer**

㉙ **Prolongador eléctrico RCA (vendido por separado)**

㉚ **Conector USB**

㉛ **Cable prolongador USB (incluido)**

㉜ **Terminal de entrada AUX frontal**
Este terminal permite recibir sonido desde un dispositivo externo (como un reproductor portátil), utilizando un cable de convertidor disponible en el mercado.

Para evitar ruidos externos en el sistema de audio.
- **Ubique la unidad y guíe los cables a una distancia mínima de 10 cm del arnés del coche.**
- **Mantenga los cables de alimentación de la batería lo más lejos posible de los demás cables.**
- **Conecte el cable de tierra de forma segura a un punto metálico limpio (elimine posibles restos de pintura, suciedad o grasa si es necesario) del bastidor del coche.**
- **Si añade un supresor de ruido opcional, conéctelo lo más lejos posible de la unidad. Su proveedor Alpine ofrece distintos supresores de ruido; póngase en contacto con él para obtener más información.**
- **Su proveedor Alpine conoce mejor las medidas de prevención de ruido; consúltele para obtener más información.**

About the Rules of Bluetooth Electromagnetic Radiation Regulation

Declaration of Conformity

Declaration of Conformity

We, the undersigned,

Authorized representative in Europe	:	**Alpine Electronics (Europe) GmbH**
Address, City	:	**Wilhelm-Wagenfeld-Strasse 1-3, D-80807, Munich**
Country	:	**Germany**

certify and declare under our sole responsibility that the following apparatus :

Description	:	**CD Receiver**
Manufacturer	:	**Alpine Electronics, Inc.**
Brand	:	**ALPINE**
Identification	:	**CDE-136BT**
Installed BlueTooth module	:	**FC6000 (FC6000S)**
Test Report No.	:	
		Radio :MDE_PARRO_1101_RADa (7 layers AG)
		EMC :MDE_PARRO_1101_EMCa (7 layers AG)
		LVD : R051-26-11-101552/A Ed.0 (EMITECH ATLANTIQUE Lab.)

conforms with the essential requirements of the Radio and Telecommunications Terminal Equipment Directive 1999/5/EC, based on the following specifications applied:

Radio : EN300328 V1.7.1(2006-10)
EMC : EN301489-1 V1.8.1 (04/2008)
LVD : EN60950-1: 2006/A11: 2009)

and therefore complies with the essential requirements and provisions of the R&TTE Directive.

The Technical documentation is kept at the following address:

Company	:	**Alpine Electronics (Europe) GmbH**
Address, City	:	**Wilhelm-Wagenfeld-Strasse 1-3, D-80807, Munich**
Country	:	**Germany**
Phone number	:	**49(0)89-324264-240**
Fax number/e-mail	:	**49(0)89-324264-241**

Name and position of person binding the manufacturer or his authorized representative	:	**Shinichi Asuke** **Global Engineering Strategy Office** **Alpine Electronics, Inc.**
Signature of the authorized person	:	Shinichi Asuke
Date of issue	:	**February 17, 2012**